# 特長紹介 正面デザインパネル付き屋根 アウタールーフ

## 窓辺が広がる、暮らしが広がる。“アウタールーフ”は限られた敷地を上手に活かし、我が家の『プレミアム空間』をつくります。

さまざまな商品タイプ・納まり・デザインパネルをご用意し、テラス戸や勝手口に取付けることで、ウチからソトへ、生活の幅を広げる新発想の商品です。

お隣が目の前で、使われていない『すき間スペース』が・・・

『生活に役立つプレミアム空間』に！

### 季節とつながる窓辺のリビングで、新しい家族の時間が流れます。

家族が集うリビングの南側に大きな窓をつけたけど・・・お隣が近くて外からまる見えなので、気になって窓やカーテンをずっと閉めたきり。だから窓の近くは、ついモノを置いて乱雑になってしまいがちです。

### 勝手口に大きなゴミ箱や空き瓶などが置けて、臭いのないすっきりクリーンキッチン。

憧れのきれいなシステムキッチンにしたのはいいけれど、空き缶・空き瓶、そして生ゴミがどうしても溜まりぎみ。自慢のキッチンが台なしに…。

**■施工上・使用上の注意事項について**

- ●木造在来工法の戸建住宅1階専用商品です。階高2階以上の場所、マンション等の高頻度に開閉する場所への設置はできません。
- ●内部を部屋として使用することはできません。吊り引戸を閉めた状態でも豪雨などの悪天候時には内部に雨水が入り込むことがあります(「リウッドデッキ 200」納まり／特殊納まり以外は水密性W-1相当)。
- ●地域・気候・設置状況により屋根材やパネルが結露します。結露水が落ちる可能性がありますので、濡れては困るものは内部に置かないでください。
- ●側面開口部は片側取付けはできません。必ず両側に設置してください。
- ●収納網戸下部はレールに固定されていません。ネットを押して侵入する生物を防ぐことはできません。
- ●下枠レールのまわりに砂・ほこりなどが溜まりますと使用上不具合が生じる可能性がありますので、こまめに取除いてください。
- ●通気工法の外壁材に施工する場合は通気層を伝わった水が外壁材下部の水切付近から排水されますが、本商品の施工不良に起因するものではありません。



●商品写真の色調は印刷により、実物と多少異なる場合があります。

## タイプ別セット構成

アウタールーフは本体フレーム（屋根部セット＋正面フレームセット）＋正面デザインパネル（＋両側面開口部）の商品構成になります。

### テラスAタイプの場合（注1）

● テラスAタイプ本体フレーム（屋根部セット＋正面フレームセット）

＋

● 正面デザインパネル1型～7型（注1）

（注1）正面デザインパネルなしの場合でも、別途横枠ユニットの手配が必要になります。

### テラスBタイプ、またはガーデンルームタイプの場合（注2）

● テラスBタイプ本体フレーム
（屋根部セット＋正面フレームセット）

＋

● 正面デザインパネル6型・7型・8型
（7型はBタイプ専用、8型はガーデンルームタイプ専用）

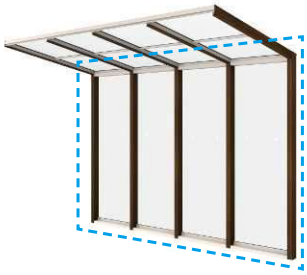

＋

● 両側面開口部
（ガーデンルームタイプの場合）

（注2）ガーデンルームタイプは、テラスBタイプの本体フレーム（屋根部セット＋正面フレームセット）に、正面デザインパネル6型・8型と側面開口部を組合せたものになります。側面開口部のガラスは別売、または現地手配となります。

## 部材構成と本体フレーム

**DW認定品**

### 屋根ふき材

（ポリカ板:トーメイマット色／熱線遮断ポリカ板:クリアマット色）

屋根ふき材には、アクリルに比べ約20倍衝撃に強いポリカーボネート板を使用しています。

### ■正面デザインパネル ▶P.2290

デザイン・カラー・機能により、テラスAタイプでは7種類の組合せからお選びいただけます。また、パネルなし仕様とすることも可能です。

### ■側面開口部（障子） ▶P.2294

〔ガーデンルームタイプのみ〕

側面開口部は折戸に比べ操作性、眺望性、安全性に優れた2枚吊り引込み戸を採用しています。
カラーは、フレームがカームブラック色またはプラチナステン色のアルミカラー、妻パネルはポリカ板:トーメイマット色／熱線遮断ポリカ板:クリアマット色になります。

※ガラスは現地手配、または強化ガラス（現地組立品）になります。

### ■本体フレーム ▶P.2286

本体フレームは、基本セットでは間口は3間まで、出幅は9尺までご用意しました。カラーは2色のアルミカラーと、複合カラーとなる5色からお選びいただけます。P.2286の画像をご参照ください。

**カラー**

**アルミカラー**

- B7 カームブラック
- H2 プラチナステン

**複合カラー**（下記画像参照）

- B7 カームブラック
- W6 桑炭
- W7 ハニーチェリー
- YF キャラメルチーク
- Z9 ショコラウォールナット

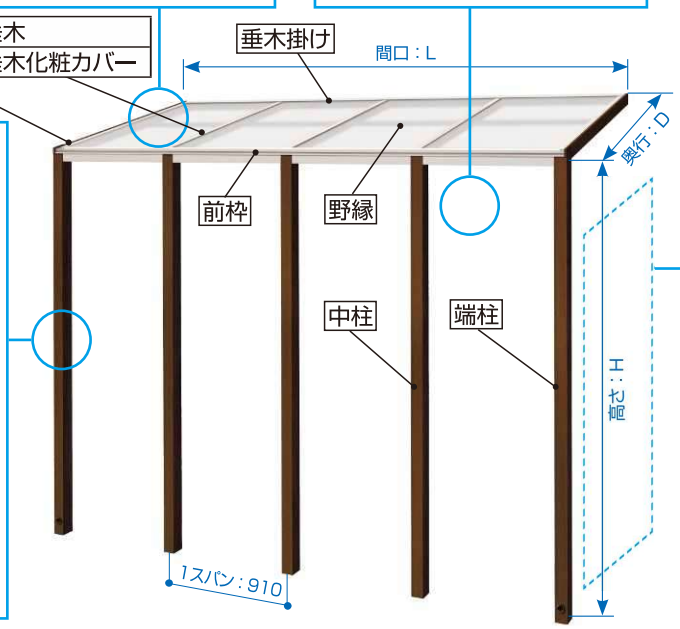


**施工上の注意**

- 木造住宅の1階以外には取付けないでください。
- バルコニー部や軒天へは取付けないでください。
- 浸透性のある塗り壁やタイルへは後付施工を行わないでください。

正面デザインパネル付き屋根

# アウタールーフ

## 本体フレーム：カラーバリエーション

### ●アルミカラー

プラチナステン

カームブラック

### ●複合カラー

※複合カラーでは、側枠・前枠・垂木掛け・垂木・野縁がプラチナステン色となります。

カームブラック／ステン

桑炭／ステン

ハニーチェリー／ステン

キャラメルチーク／ステン

ショコラウォールナット／ステン

■本体フレーム単体サイズ展開

| | |
|---|---|
| 間口：L | 1間～3間 |
| 奥行：D | 3尺～9尺* |

*ガーデンルームタイプでは5尺からとなります。積雪100㎝タイプでは6尺までとなります。

## スリムでスタイリッシュなフレームデザイン

### ●雨樋内蔵デザイン

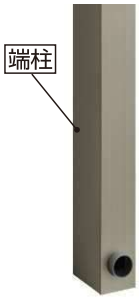

排水口カバー

雨樋は、左右両端の端柱および連結柱の中を通してありますので、すっきりスマートです。
（インナー高土間／インナー「リウッドデッキ 200」納まりの場合は、エルボのまわりに排水口カバーが付きます。）

### ●側枠化粧カバー・垂木化粧カバー

※1 側枠および垂木は、カームブラック色またはプラチナステン色となります。また、オプションで天井カーテン（▶P.2295）を取付ける際に必要となるカーテンレールを兼備した化粧カバーが標準で付いています。

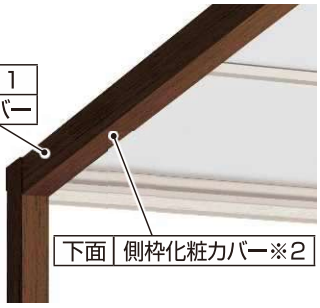


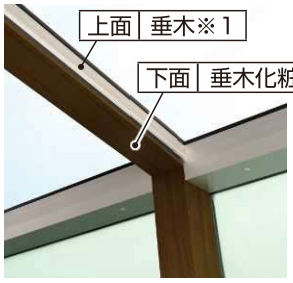


※2 側枠化粧カバー・垂木化粧カバーが不要な場合は、ユニット別の手配となりますので、別冊の規格表にてご確認ください。
※3 7尺～9尺の場合、垂木化粧カバーは、垂木には取付けできません。

## 正面デザインパネル

プライバシーを確保し、くつろぎの空間を演出するさまざまな正面デザインパネルをご用意しています。デザインパネルの詳細については、P.2290をご覧ください。

### 正面デザインパネルの適応条件

テラスAタイプは正面デザインパネル1型～7型、および正面デザインパネルなし仕様から自由に組合せることが可能です。また、テラスBタイプは、正面デザインパネル6型・7型専用になります。ガーデンルームタイプは、正面デザインパネル6型・8型専用になります。

## 正面デザインパネル：カラーバリエーション

●正面デザインパネル1型～3型

- アルミカラー
  - B7 カームブラック
  - H2 プラチナステン
- 複合カラー（注1）
  - B7 カームブラック
  - H2 プラチナステン
  - W6 桑炭
  - W7 ハニーチェリー
  - YF キャラメルチーク
  - Z9 ショコラウォールナット

●正面デザインパネル4型・5型

- アルミカラー
  - H2 プラチナステン
- 複合カラー（注1）
  - H2 プラチナステン

●正面デザインパネル6型～8型／横枠Aユニット（注2）

- アルミカラー
  - B7 カームブラック
  - H2 プラチナステン
- ●ポリカーボネート板（注4）
  - 透明すりガラス調
- ●強化ガラス（光触媒コート付き）（注3）
  - G1 クリア

（注1）複合カラーでは、横枠はプラチナステン色またはカームブラック色となります。
（注2）横枠Aユニットは、〈パネルなし〉用です。
（注3）強化ガラスは、〈正面デザインパネル6型〉用です。
（注4）ポリカーボネート板は、〈正面デザインパネル7型〉用です。

### ●本体フレームが複合カラーの場合

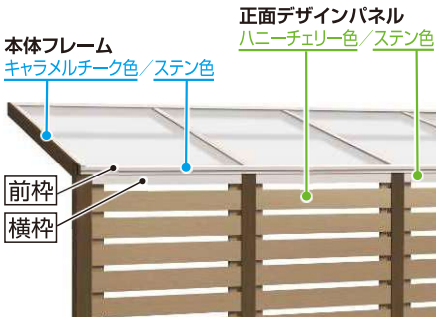


### ●本体フレームがアルミカラーの場合

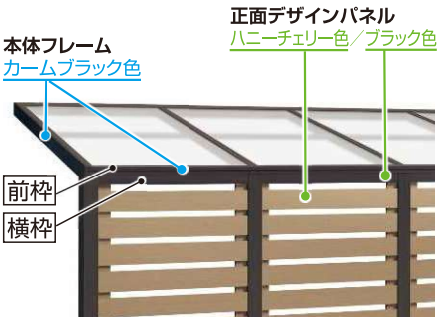




●商品写真の色調は印刷により、実物と多少異なる場合があります。

# タイプ別商品特長①

使用目的に応じてテラスAタイプ･Bタイプおよびガーデンルームタイプからお選びいただけます。

## テラスAタイプ

● 正面デザインパネルが7種から選べる、正面目隠し付きテラス屋根です。正面デザインパネルの組合せも自由自在です。

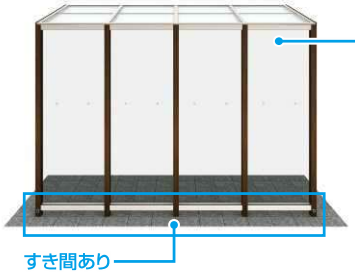


**正面デザインパネル※1**
- パネルなし
- 1型：横ひし形格子
- 2型：たて格子
- 3型：横板格子
- 4型：エスパリア
- 5型：多機能ルーバー
- 6型：強化ガラス
- 7型：ポリカーボネート板

**屋根ふき材**
- ポリカーボネート板（トーメイマット色）
- 熱線遮断ポリカーボネート板（クリアマット色）

※1：H30サイズはパネルなし、2型、5型、7型のみの対応になります。7型については中骨付きの納まりになります。

※2：H21・23サイズは「リウッドデッキ 200」納まり・高土間納まり専用、H30サイズは土間納まり専用サイズになります。

## テラスBタイプ

● 正面デザインパネルが6型：強化ガラス、7型：ポリカーボネート板限定の、下部すき間なしタイプの正面目隠し付きテラス屋根です。

### 【基本】

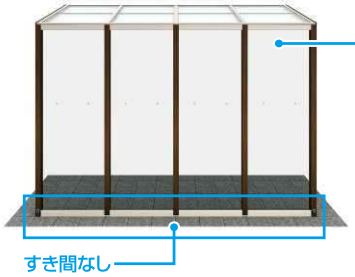


**正面デザインパネル**
- 6型：強化ガラス
- 7型：ポリカーボネート板

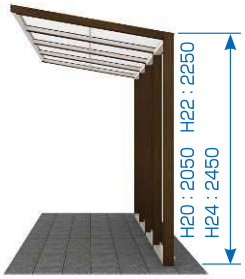

**屋根ふき材**
- ポリカーボネート板（トーメイマット色）
- 熱線遮断ポリカーボネート板（クリアマット色）

### 【中骨付き】

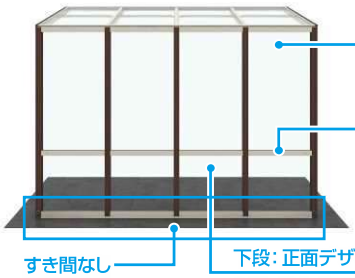


**上段：正面デザインパネル**
- 6型：強化ガラス
- 7型：ポリカーボネート板

**中骨**

**下段：正面デザインパネル**
- 6型：強化ガラス
- 7型：ポリカーボネート板

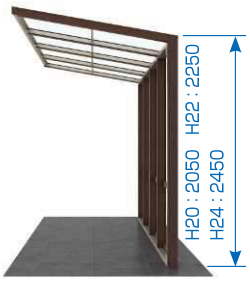

**屋根ふき材**
- ポリカーボネート板（トーメイマット色）
- 熱線遮断ポリカーボネート板（クリアマット色）

### 【腰壁付き】

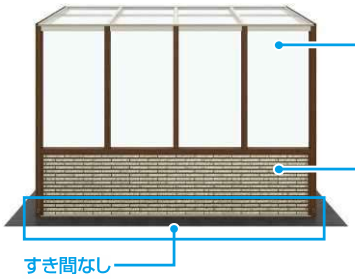


**正面デザインパネル**
- パネルなし
- 6型：強化ガラス
- 7型：ポリカーボネート板

**腰壁**
- 下地ボード＊
- アルカベール（アルミ製外装材）

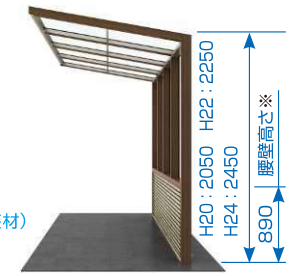

**屋根ふき材**
- ポリカーボネート板（トーメイマット色）
- 熱線遮断ポリカーボネート板（クリアマット色）

＊現地で化粧タイルを張る際の下地ボードです。

※インナー高土間納まりの場合は、全体に+400～600㎜高くなり、腰壁部も上ります。

正面デザインパネル付き屋根

# アウタールーフ

## タイプ別商品特長②

使用目的に応じてテラスAタイプ・Bタイプおよびガーデンルームタイプからお選びいただけます。

### ガーデンルームタイプ

● 両側面にハンガー引込み戸が付いたガーデンルームタイプです。正面デザインパネルは6型：強化ガラス、8型：片上げ下げ窓のみになります。

**【基本】**

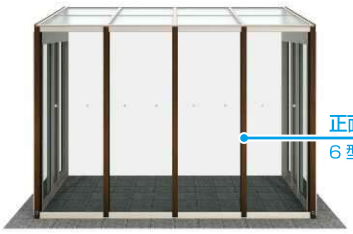

正面デザインパネル
6型：強化ガラス

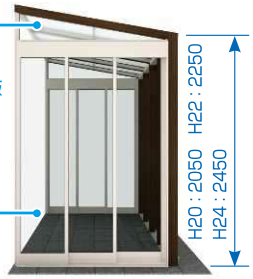


妻パネル
ポリカーボネート板
（トーメイマット色）
熱線遮断ポリカーボネート板
（クリアマット色）

側面開口部障子
ガラス板（現地手配）
または
強化ガラス
（光触媒コート付き）

屋根ふき材
ポリカーボネート板
（トーメイマット色）
熱線遮断ポリカーボネート板
（クリアマット色）

**【中骨付き】**

上段：正面デザインパネル
6型：強化ガラス
8型：片上げ下げ窓

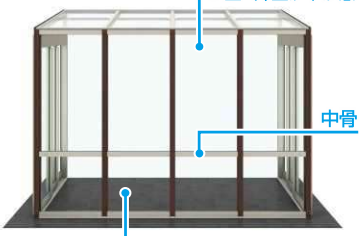

中骨

下段：正面デザインパネル
6型：強化ガラス

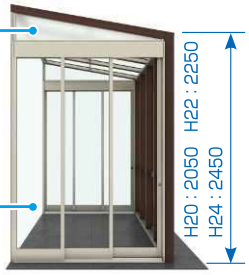


妻パネル
ポリカーボネート板
（トーメイマット色）
熱線遮断ポリカーボネート板
（クリアマット色）

側面開口部障子
ガラス板（現地手配）
または
強化ガラス
（光触媒コート付き）

屋根ふき材
ポリカーボネート板
（トーメイマット色）
熱線遮断ポリカーボネート板
（クリアマット色）

**【腰壁付き】**

正面デザインパネル
6型：強化ガラス
8型：片上げ下げ窓

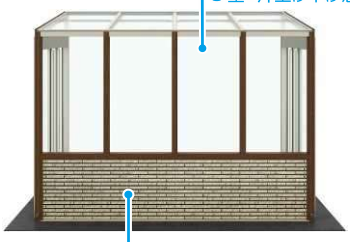

腰壁
下地ボード*
アルカベール（アルミ製外装材）

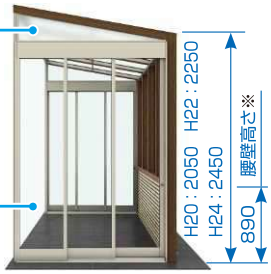


妻パネル
ポリカーボネート板
（トーメイマット色）
熱線遮断ポリカーボネート板
（クリアマット色）

側面開口部障子
ガラス板（現地手配）
または
強化ガラス
（光触媒コート付き）

屋根ふき材
ポリカーボネート板
（トーメイマット色）
熱線遮断ポリカーボネート板
（クリアマット色）

*現地で化粧タイルを張る際の下地ボードです。

※インナー高土間／インナー「リウッドデッキ 200」納まりの場合は、全体に+400～600㎜高くなり、腰壁部も上ります。

## 耐積雪性能

各タイプは冬の積雪量に合せた3つの耐積雪性能からお選びいただけます。

耐積雪性能
積雪 20cm 相当
（600N/㎡ 比重0.3）

● 耐荷重性能600N／㎡（61kgf／㎡、目安としての積雪20㎝相当）以上の重さをかけないでください。

耐積雪性能
積雪 50cm 相当
（1500N/㎡ 比重0.3）

● 耐荷重性能1500N／㎡（153kgf／㎡、目安としての積雪50㎝相当）以上の重さをかけないでください。

耐積雪性能
積雪 100cm 相当
（3000N/㎡ 比重0.3）

● 耐荷重性能3000N／㎡（306kgf／㎡、目安としての積雪100㎝相当）以上の重さをかけないでください。

日本全国の年最深積雪
（1981年～2010年の平均値）

参照：メッシュ平均値2010 最深積雪（年）
*Maximum depth of snow cover / Annual*
出典：気象庁ホームページ

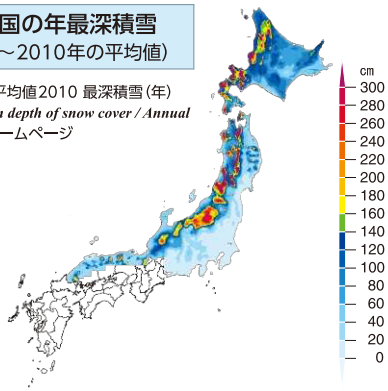


※上記以上の重さをかけると、商品に破損のおそれがあります。
※上の数値は比重0.3：積雪量1㎝あたり30N／㎡（3kgf／㎡）で計算しています。湿った雪の場合、1㎝あたりの重さがさらに大きくなる場合がありますので、早めに雪おろしを行ってください。



●商品写真の色調は印刷により、実物と多少異なる場合があります。

# 納まりバリエーション

単位：mm

## 土間納まり

● 通常の土間納まりの場合にご使用ください(写真のテラスBタイプでは、下に土間ベース材を使用します)。

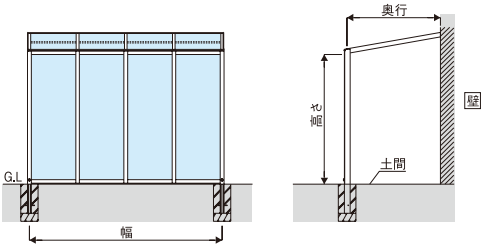


上記姿図は、テラスBタイプ・正面デザインパネル6型の場合。

## 高土間納まり／インナー高土間納まり

**【高土間納まり】** 高土間の上にアウタールーフを設置する納まりです。

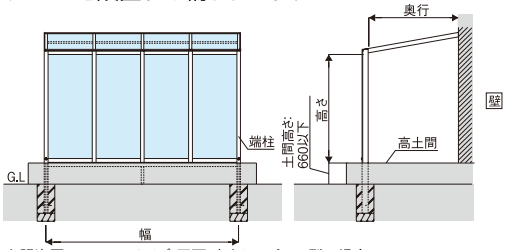


上記姿図は、テラスBタイプ・正面デザインパネル6型の場合。

**【インナー高土間納まり】** 高土間の外側にアウタールーフを設置する納まりです。腰壁付き専用です。

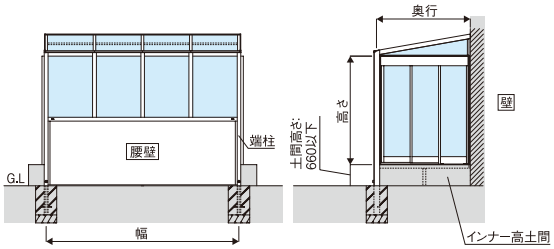


上記姿図は、ガーデンルームタイプ・腰壁付き・正面デザインパネル6型の場合。

## リウッドデッキ 200納まり／インナー リウッドデッキ 200納まり

**【リウッドデッキ 200納まり】**

「リウッドデッキ 200」の上にアウタールーフを設置する納まりです。
テラスタイプA・B専用です。

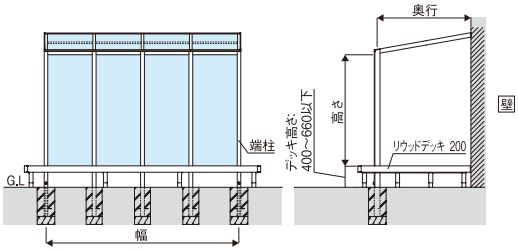


上記姿図は、テラスAタイプ・基本・正面デザインパネル6型の場合。

※ガーデンルームタイプでは、インナー「リウッドデッキ 200」納まりの外側に別途「リウッドデッキ 200」を設置した納まりになります。

**リウッドデッキ 200注意点**

①衣類、洗濯物が直接ふれないようにしてください。
②必ず履物を履いてご利用ください。

**【インナー リウッドデッキ 200納まり】**

「リウッドデッキ 200」の外側にアウタールーフを設置する納まりです。
ガーデンルームタイプ専用です。

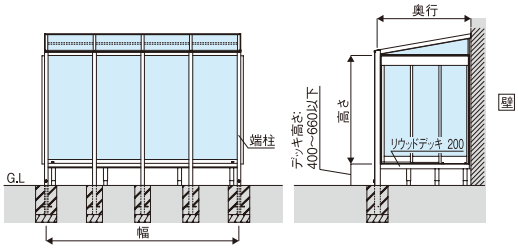


上記姿図は、ガーデンルームタイプ・基本・正面デザインパネル6型の場合。

**リウッドデッキ 200注意点**

①衣類、洗濯物が直接ふれないようにしてください。
②必ず履物を履いてご利用ください。

正面デザインパネル付き屋根

# アウタールーフ

## 正面デザインパネルバリエーション

### 正面デザインパネル バリエーション(注)

プライバシーを確保し、くつろぎの空間を演出する正面デザインパネルは、デザインや用途に合せて選べる8タイプをご用意しました。 (注)テラスBタイプは6型、7型のみ。ガーデンルームタイプは6型・8型のみ、テラスAタイプH30は2型・5型・7型・パネルなしのみの対応になります。

**1型** 横ひし形格子

B7 カームブラック / H2 プラチナステン / W6 桑炭 / W7 ハニーチェリー / YF キャラメルチーク / Z9 ショコラウォールナット

**2型** たて格子

B7 カームブラック / H2 プラチナステン / W6 桑炭 / W7 ハニーチェリー / YF キャラメルチーク / Z9 ショコラウォールナット

**3型** 横板格子

B7 カームブラック / H2 プラチナステン / W6 桑炭 / W7 ハニーチェリー / YF キャラメルチーク / Z9 ショコラウォールナット

**4型** エスパリア

H2 プラチナステン

**5型** 多機能ルーバー

H2 プラチナステン

**6型** 強化ガラス(光触媒コート付き)

G1 クリア

**7型** ポリカーボネート板

透明すりガラス調

**8型** 片上げ下げ窓 (ガーデンルームタイプ専用)

B7 カームブラック / H2 プラチナステン

**正面パネルなし** 横枠Aユニットのみタイプ

B7 カームブラック / H2 プラチナステン

### [テラスAタイプ専用] パネルなし:横枠Aユニット

屋根と柱だけのシンプルな構造です。
※パネルなし仕様では、横枠Aユニットの手配が必要となります。

内観

外観

●商品写真の色調は印刷により、実物と多少異なる場合があります。

## [テラスAタイプ専用] 1型：横ひし形格子

横格子のシャープなデザインと機能を活かし、ひし形状にすることで、4つの機能（通風・採光・目隠し・防犯）を可能にしています。

横ひし形格子（プラチナステン色）を横から見たところ

## [テラスAタイプ専用] 2型：たて格子

30㎜×50㎜の、のびやかなたての直線で構成されたスタンダードなパネル。住宅外観をスマートに引立てます。

たて格子
拡大図
（プラチナステン色）

## [テラスAタイプ専用] 3型：横板格子

横塀風（110㎜×15㎜）の大胆な幅広のパネルです。高い目隠し効果と通風を可能にします。

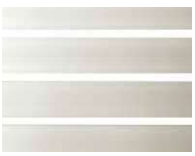


横板格子
拡大図
（プラチナステン色）

## [テラスAタイプ専用] 4型：エスパリア

独自のトラス構造が、つる植物を這わせるのに最適なパネルです。生い茂った葉が、立体的なグリーンファサードを実現します。

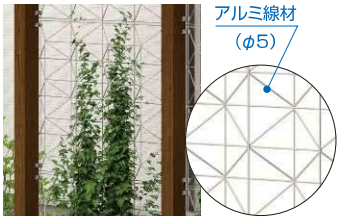


つる植物を這わせた「エスパリア」 拡大図

# 正面デザインパネル

## [テラスAタイプ専用] 5型：多機能ルーバー

ルーバーを任意の角度に調整できるパネルです。角度によって目隠し・通風・採光・遮熱などの機能を持っています。

●フラット羽根

シャープな流線形で存在感を感じさせないスリムなフラット羽根を採用。

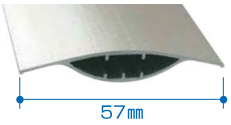

## [テラスAタイプ／テラスBタイプ／ガーデンルームタイプ用] 6型：強化ガラス（光触媒コート付き）(注)

セルフクリーニング機能の〈光触媒コート〉を標準装備した強化ガラス（t=5㎜）です。イージーメンテナンスで、ガラスの美しさを保ちます。

●カラー

G1
クリア

### セルフクリーニング効果の流れ

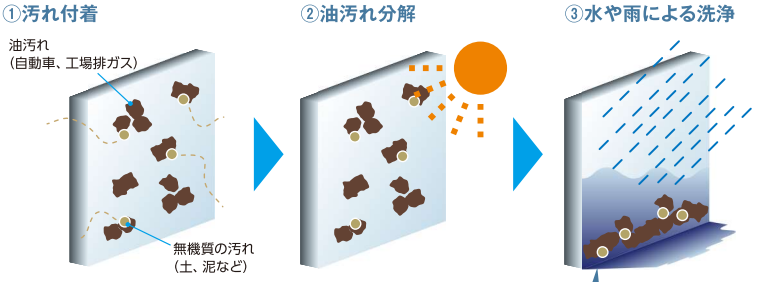


※セルフクリーニング効果は、設置状況・気候によって変わります。

**親水性とは**

水がガラス表面となじみ、水膜となって広がることで水滴にならない現象のことです。汚れの下に水が入り込みやすくなります。

■通常ガラス　■光触媒ガラス（親水性が高い）

※正面デザインパネル6型：強化ガラスは車からの飛び石等で割れるおそれがありますので、道路境界近くでの設置は避けてください。

●光触媒ガラスの〈セルフクリーニング〉効果とは

自然の力（太陽の光+雨水+重力）で汚れを落としやすくする機能を持った画期的なガラスです。ガラス表面に光触媒をコーティングしてあるので、太陽の光が当たることで付着した油汚れを分解します。また、優れた親水性により、水をかけることや雨がかかることで汚れが洗浄されやすくなるため、一般のガラスより汚れの少ない状態を維持することができます。

**(注)6型パネルに採用する【強化ガラス】は、光触媒工業会が認定する PIAJマーク登録製品です。**

PIAJ 光触媒工業会 登録:2012-0005 セルフクリーニング UV

光触媒製品は世界中で開発され、標準化が進んでいます。日本では、2006年に光触媒工業会（PIAJ）が設立され、PIAJマークは光触媒工業会が性能、利用方法等が適切であると認めた光触媒製品に与える認証マークです。

[アウタールーフ]に使用した光触媒ガラスはこの基準をクリアした製品です。性能の詳細については、（▶P.2299）をご覧ください。

※光触媒工業会ホームページ
http://www.piaj.gr.jp/roller/

## [テラスAタイプ／テラスBタイプ用] 7型：ポリカーボネート板

ややグリーンがかった優しい色合いのポリカーボネート板（t=5㎜）です。すりガラス調に仕上げてあり、外から内側が見えにくい素材です。外観はシャープに、また室内には優しい光が広がります。

●カラー

透明すりガラス調

●商品写真の色調は印刷により、実物と多少異なる場合があります。

## [ガーデンルームタイプ専用] 8型：片上げ下げ窓（複層ガラス：3㎜+A+3㎜）

正面から喚気が可能な片上げ下げ窓。
「クリアネット」網戸が標準設定になります。
※ガラス組立完成品出荷対応になります。

[右写真]
アウタールーフ　ガーデンルーム・腰壁付き　インナー高土間納まり　積雪20㎝用　本体フレーム〈2間×6尺〉36-18・H24／正面デザインパネル8型

### 「クリアネット」網戸
網戸には眺望性・防虫性・清掃性に優れた「クリアネット」網戸を採用いたしました。

### サブロック
サブロックを標準装備し、防犯性を強化しています。

### クレセント

### 昇降引手
使いやすく、本体と一体化したデザインです。

### 内倒し機構（お掃除モード）
下障子を内倒しにする“お掃除モード”で、ガラス外面の掃除が簡単にできます。

# 腰壁部材

## 腰壁バリエーション（テラスBタイプ／ガーデンルームタイプ用）

施工性と品質性能に優れた、乾式構造フレームを採用した腰壁を設定。
下地ボード（アルミ樹脂複合板）、「アルカベール」（アルミ外装材）から選択可能です。

**下地ボードタイプ（アルミ樹脂複合板）**

**アルカベール（アルミ外装材）**

※下地ボードは、現地でタイル仕上げが対応可能な下地ボードです。タイルの厚みは14㎜以下をご使用ください。また、吹き付けおよび塗り壁には対応していません。
※「アルカベール」は深絞りシリーズからお選びください。
※インナー「リウッドデッキ 200」納まりの場合、内観下部には化粧ボードをお取付けください。

- 外装材が変形したり破損したりする場合がありますので、外壁面にボールをぶつける等の衝撃は与えないようにしてください。
- 積雪が外装材にかぶるところや吹きだまりのできるところは、早急に積雪を除去するようにしてください。
- 下地ボードにタイル張りを行う場合は、あらかじめ専門業者に相談の上、施工してください。

正面デザインパネル付き屋根

# アウタールーフ

## 側面開口部材

※ガラスは別売です。強化ガラス、または現地手配となります。

## [ガーデンルームタイプ用] 側面開口部

### 〈特長〉

側面に開口部を取付けることで、アウタールーフをさらに快適に活用できます。側面開口部には操作性・眺望性・安全性に優れた2枚引込み吊り引戸を採用。出幅5尺から最大9尺まで対応しています。

●腰壁付き・インナー高土間

●基本・高土間納まり(内観)

●基本・インナー リウッドデッキ 200納まり

### 〈側面開口部〉

広い開口幅

1枚あたりの障子幅を狭くした引き込み仕様により、開口部を広く確保しました。また、吊り構造にすることで開閉をスムーズにしました。

| 2枚引込み戸仕様 | | | | | |
|---|---|---|---|---|---|
| 奥行 | 5尺 | 6尺 | 7尺 | 8尺 | 9尺 |
| 開口幅 | 710mm 固定障子 | 910mm 固定障子 | 1110mm 固定障子 | 1310mm 固定障子 | 1510mm 固定障子 |

## 雨水浸入対策

屋外からの雨水が室内側に浸入するのを防ぐ下枠形状を採用(水密性W-1相当)しました。
※「リウッドデッキ 200」納まり/特殊納まりを除く

■雨水の排水性を高めました。
①レールに〈水抜き穴〉を設定。レール間に溜まった水を排水します。
②下枠レールに水勾配を設定。水勾配によりレール間に水が溜まりにくい構造です。
③固定障子部下框の下部に〈水抜き穴〉と〈排水弁〉を設定。下枠に溜まる水を排水します。

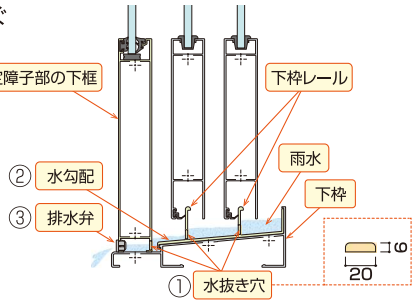


## 指挟み防止対策

指挟みストッパーを採用し、安全性に配慮しました。
小さなお子様が操作しても安心の構造です。

### 框一体引手(外観側)

戸先框はシャープなフォルムと操作性にこだわった框一体型としました。

### シンプルな錠デザイン

外観はシリンダー錠、内観はサムターンとなります。意匠性を損なわないシンプルな錠デザインを採用いたしました。

### ●連動ローラー(標準仕様)

連動ローラーにより、2枚の障子を連動させて開閉することができます。

### ●収納網戸(オプション)

使わない時はコンパクトにたためる、使いやすい片引きでスライド式の収納網戸です。
奥行7尺(H20の場合)、8尺・9尺では、この片引きタイプを2セット並べて取付けます。

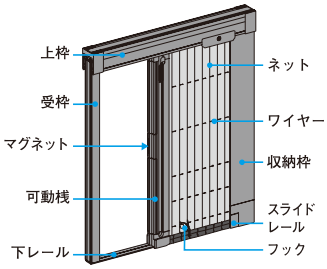


### ●カーテンレール(オプション)

市販のカーテンを取付けできます。

●商品写真の色調は印刷により、実物と多少異なる場合があります。

## 特殊納まり用部材（別売品）

設置場所の環境に合せて対応可能な特殊納まり部材（出幅調整パネル／外付けたて樋部品）をご用意しました。
出幅調整パネルは、土間納まり・高土間納まり・インナー高土間納まり専用です。

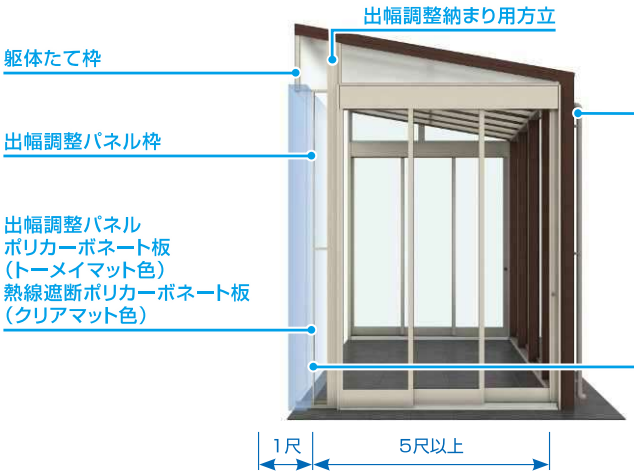


外付け用たて樋部品
雨樋を柱の外に出したい場合に使用します。

出幅調整パネル（1尺）
（ポリカ板:トーメイマット色／熱線遮断ポリカ板:クリアマット色）
戸袋などがきた場合に出幅調整可能なパネルと方立です。
出幅調整パネル側のハンガー引込み戸と妻パネルは、1尺小さいサイズを手配。

例）本体8尺、片側使用の場合
出幅調整パネル1尺+側面開口部7尺
片側セットを手配
※ただし、躯体たて枠は8尺用を手配

## オプション品

※天井カーテン・ロールスクリーンの価格については、各本文ページの加算額にてご確認ください。

### 天井カーテン

ホワイト色（A） グレイ色（B） ブラウン色（C）

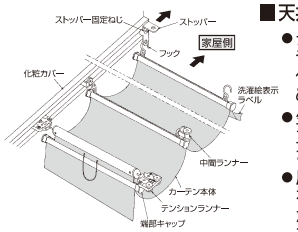


■天井カーテンの使用について
- テンションランナーと中間ランナーは消耗品です。劣化したらお取替えをおすすめします。
- 生地の色あせや傷みが目立つ場合は、お取替えください。
- 風の強い時は天井カーテンをたたみ、ひもで固定するか、開き防止部品（別売品）を設置してください。

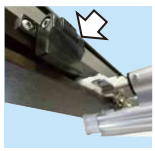

開き防止部品
（別売品）

フック棒
（別売品）

### ロールスクリーン ※正面デザインパネル6型・7型専用

ホワイト色（A） グレイ色（B） ブラウン色（C）

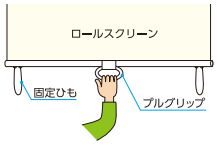


■ロールスクリーンの使用方法
- スクリーンの下ろし方
  プルグリップを真下に引き、手を離すと止まります。
- スクリーンの上げ方
  プルグリップを5～6cm下に引き、手を離すと上がります。

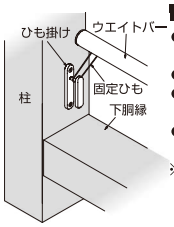


■ロールスクリーンの使用上の注意
- 風の強い時は、必ずロールスクリーンを巻き上げた状態にしてください。
- 必ずプルグリップを持って操作を行ってください。
- スクリーンを下ろした時は、必ずひも掛けにウエイトバーの固定ひもを引っ掛けてください。
- 生地の色あせや傷みが目立つ場合は、お取替えください。

※冬期など気温が低い場合、スクリーンが上がる速度が遅くなることがありますが故障ではありません。

※天井カーテンとロールスクリーンでは生地が異なりますので、同じカラーでも色味が多少異なります。

### 物干しセット ▶P.2306

吊り下げ式（上下可動）物干し

水平式物干し（テラス柱B用）

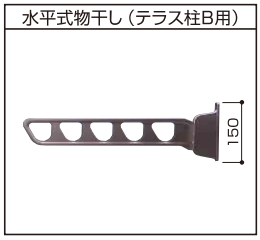


吊り下げ式物干しセット

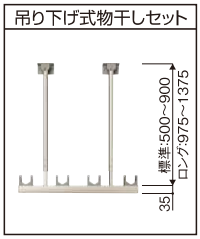


### 枯葉よけネット ▶P.2306

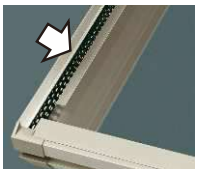

雨樋部への枯葉等の堆積や清掃作業の負担を軽減できます。

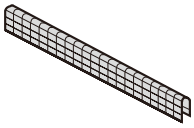

### 専用カーテンレール ▶P.2306

正面と側面開口部にカーテンを付けることができます。

■オプション

## 工法別部品箱（共通）※建物の構造や外壁に応じて、必要個数をお手配ください。

| | 軽量鉄骨用部品 | RC用部品 | 外壁つぶれ防止部品（注1） | スペーサー（注2） |
|---|---|---|---|---|
| 包装明細 | 六角ドリルねじ（M6×70㎜）10個入り | ボルト（M6×16㎜）<br>ホールインアンカー（M6×40㎜）<br>各10個入り | 丸パイプ<br>（φ17.6×L＝1,500㎜） | 1・2・3・5㎜<br>各10枚入り |
| 設定色 | YS | | | |
| 記号 | RTC-TGK-A-10 | RTC-TGK-B-10 | AHY-BE2-15-1 | HRC-8LN-10 |
| 価格 | ￥5,800 | ￥5,800 | ￥3,000 | ￥1,000 |

注1　金属サイディングや取付部に胴縁がないなど、外壁がつぶれやすい場合に使用してください。
注2　外壁の小さな凸凹に対応するための部品です。

各部品に関しては、建物の構造や外壁に応じて、必要個数をお手配ください。

## シリーズ別 必要個数表

軽量鉄骨用部品・RC用部品　必要個数表

### （垂木掛け）

| 積雪強度 | サイズ | 呼称幅（※単体） | | | | |
|---|---|---|---|---|---|---|
| | | 1間 | 1.5間 | 2間 | 2.5間 | 3間 |
| 600N/㎡ | 呼称奥行3～6尺 | 3 | 4 | 5 | 6 | 7 |
| | 呼称奥行7～9尺 | 5 | 7 | 9 | 11 | 13 |
| 1500N/㎡ | | | | | | |

### （躯体たて枠）

| 高さ | 外観左 | 外観右 |
|---|---|---|
| 2050 | 6 | 6 |
| 2250 | 7 | 7 |
| 2450 | 7 | 7 |

単位：㎜

軽量鉄骨用部品

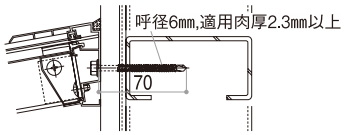


軽量鉄骨用部品

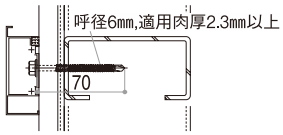


RC用部品

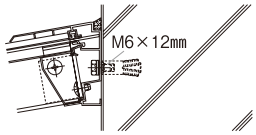


【垂木掛け】

RC用部品

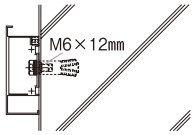


【躯体たて枠】

E21301015





●掲載価格は部材標準販売価格です。消費税、ガラス組込み商品を除くガラス代、組立費および搬入費、施工費、装飾品等は含まれていません。

正面デザインパネル付き屋根

# アウタールーフ 本体フレーム CPS

商品記号

テラスAタイプ・基本

| | 材質 | アルミカラー | | 複合カラー※ | | | | |
|---|---|---|---|---|---|---|---|---|
| 本体フレーム | アルミ形材 | B7 カームブラック | H2 プラチナステン | B7 カームブラック | W6 桑炭 | W7 ハニーチェリー | YF キャラメルチーク | Z9 ショコラウォールナット |

※本体フレームには、カームブラック色・プラチナステン色のアルミカラーと、側枠・前枠・垂木掛け・垂木・野縁が必ずプラチナステン色となる複合カラーとがあり、複合カラーについてはそれぞれカームブラック/ステン色、桑炭/ステン色、ハニーチェリー/ステン色、キャラメルチーク/ステン色、ショコラウォールナット/ステン色と呼称します。

| | 材質 | カラー |
|---|---|---|
| 屋根ふき材 | ポリカーボネート板 | 2F トーメイマット |
| | 熱線遮断ポリカーボネート板 | 3J クリアマット |

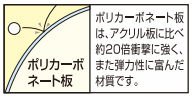

ポリカーボネート板は、アクリル板に比べ約20倍衝撃に強く、また弾力性に富んだ材質です。

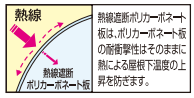

熱線遮断ポリカーボネート板は、ポリカーボネート板の耐衝撃性はそのままに熱による屋根下温度の上昇を防ぎます。

耐積雪性能 積雪20cm相当 (600N/㎡ 比重0.3)

耐積雪性能 積雪50cm相当 (1500N/㎡ 比重0.3)

耐積雪性能 積雪100cm相当 (3000N/㎡ 比重0.3)

**こちらの商品は納期を要します。詳しくはご確認ください。**

**算出手順**

1. 価格表①から本体(屋根フレーム+正面フレーム)の価格を選びます。
2. 価格表①から選んだ開口サイズにより、そのスパン数分の正面デザインパネルを価格表②から選びます。

価格表①■テラスAタイプ　土間納まり／高土間納まり 本体価格表：本体フレーム(屋根部セット+正面フレームセット)

| テラスAタイプ 本体フレーム 価格表 | | 屋根ふき材 ポリカーボネート板 アルミカラー※3 | 複合カラー | 積雪50cm・100cm仕様加算額※2 | 熱線遮断ポリカーボネート板 積雪50cm・100cm仕様加算額※2 | 土間納まり H30加算額 アルミカラー | 複合カラー | 土間納まり・中骨付き H30加算額(正面デザインパネル7型専用) アルミカラー | 複合カラー | リウッドデッキ 200納まり加算額(デッキ連結部品含む)※1 アルミカラー | 複合カラー | オプション加算額 天井カーテン(フック棒¥4,300含む) |
|---|---|---|---|---|---|---|---|---|---|---|---|---|
| 3尺 | 1間 | ¥211,300 | ¥251,100 | ¥ 6,800加算 | ¥ 1,400加算 | ¥ 8,200加算 | ¥ 13,100加算 | ¥ 16,500加算 | ¥ 23,500加算 | ¥ 26,000加算 | ¥ 42,100加算 | ¥ 45,500加算 | ¥ 48,500加算 |
| | 1.5間 | ¥254,600 | ¥305,800 | ¥ 16,300加算 | ¥ 1,900加算 | ¥ 18,300加算 | ¥ 18,700加算 | ¥ 23,900加算 | ¥ 27,400加算 | ¥ 30,400加算 | ¥ 53,500加算 | ¥ 57,500加算 | ¥ 70,400加算 |
| | 2間 | ¥292,200 | ¥354,800 | ¥ 25,500加算 | ¥ 2,500加算 | ¥ 28,300加算 | ¥ 24,300加算 | ¥ 32,000加算 | ¥ 32,200加算 | ¥ 36,200加算 | ¥ 65,000加算 | ¥ 70,100加算 | ¥ 92,300加算 |
| | 2.5間 | ¥358,200 | ¥431,100 | ¥ 23,200加算 | ¥ 3,300加算 | ¥ 26,600加算 | ¥ 29,300加算 | ¥ 37,500加算 | ¥ 34,900加算 | ¥ 38,600加算 | ¥ 76,800加算 | ¥ 81,800加算 | ¥114,200加算 |
| | 3間 | ¥396,500 | ¥480,600 | ¥ 32,400加算 | ¥ 3,800加算 | ¥ 36,600加算 | ¥ 34,900加算 | ¥ 45,600加算 | ¥ 38,000加算 | ¥ 42,700加算 | ¥ 88,300加算 | ¥ 94,400加算 | ¥136,100加算 |
| 4尺 | 1間 | ¥221,100 | ¥264,900 | ¥ 13,200加算 | ¥ 1,700加算 | ¥ 15,600加算 | ¥ 13,100加算 | ¥ 16,500加算 | ¥ 23,500加算 | ¥ 26,000加算 | ¥ 42,100加算 | ¥ 45,500加算 | ¥ 51,900加算 |
| | 1.5間 | ¥268,300 | ¥323,600 | ¥ 27,800加算 | ¥ 2,700加算 | ¥ 31,800加算 | ¥ 18,700加算 | ¥ 23,900加算 | ¥ 27,400加算 | ¥ 30,400加算 | ¥ 53,500加算 | ¥ 57,500加算 | ¥ 75,500加算 |
| | 2間 | ¥309,300 | ¥376,600 | ¥ 37,700加算 | ¥ 3,500加算 | ¥ 42,500加算 | ¥ 24,300加算 | ¥ 32,000加算 | ¥ 32,200加算 | ¥ 36,200加算 | ¥ 65,000加算 | ¥ 70,100加算 | ¥ 99,100加算 |
| | 2.5間 | ¥378,600 | ¥457,400 | ¥ 42,000加算 | ¥ 4,400加算 | ¥ 48,400加算 | ¥ 29,300加算 | ¥ 37,500加算 | ¥ 34,900加算 | ¥ 38,600加算 | ¥ 76,800加算 | ¥ 81,800加算 | ¥122,700加算 |
| | 3間 | ¥422,300 | ¥511,700 | ¥ 50,900加算 | ¥ 5,400加算 | ¥ 58,100加算 | ¥ 34,900加算 | ¥ 45,600加算 | ¥ 38,000加算 | ¥ 42,700加算 | ¥ 88,300加算 | ¥ 94,400加算 | ¥146,300加算 |
| 5尺 | 1間 | ¥229,200 | ¥277,100 | ¥ 9,600加算 | ¥ 2,200加算 | ¥ 11,800加算 | ¥ 13,100加算 | ¥ 16,500加算 | ¥ 23,500加算 | ¥ 26,000加算 | ¥ 42,100加算 | ¥ 45,500加算 | ¥ 55,300加算 |
| | 1.5間 | ¥278,100 | ¥338,200 | ¥ 21,900加算 | ¥ 2,500加算 | ¥ 25,300加算 | ¥ 18,700加算 | ¥ 23,900加算 | ¥ 27,400加算 | ¥ 30,400加算 | ¥ 53,500加算 | ¥ 57,500加算 | ¥ 80,600加算 |
| | 2間 | ¥322,000 | ¥393,800 | ¥ 33,200加算 | ¥ 4,200加算 | ¥ 37,600加算 | ¥ 24,300加算 | ¥ 32,000加算 | ¥ 32,200加算 | ¥ 36,200加算 | ¥ 65,000加算 | ¥ 70,100加算 | ¥105,900加算 |
| | 2.5間 | ¥395,100 | ¥478,300 | ¥ 32,400加算 | ¥ 4,700加算 | ¥ 38,000加算 | ¥ 29,300加算 | ¥ 37,500加算 | ¥ 34,900加算 | ¥ 38,600加算 | ¥ 76,800加算 | ¥ 81,800加算 | ¥131,200加算 |
| | 3間 | ¥439,700 | ¥535,300 | ¥ 43,700加算 | ¥ 5,000加算 | ¥ 50,300加算 | ¥ 34,900加算 | ¥ 45,600加算 | ¥ 38,000加算 | ¥ 42,700加算 | ¥ 88,300加算 | ¥ 94,400加算 | ¥156,500加算 |
| 6尺 | 1間 | ¥232,600 | ¥280,300 | ¥ 11,200加算 | ¥ 2,700加算 | ¥ 13,900加算 | ¥ 13,100加算 | ¥ 16,500加算 | ¥ 23,500加算 | ¥ 26,000加算 | ¥ 42,100加算 | ¥ 45,500加算 | ¥ 58,700加算 |
| | 1.5間 | ¥283,900 | ¥343,700 | ¥ 23,400加算 | ¥ 3,800加算 | ¥ 27,500加算 | ¥ 18,700加算 | ¥ 23,900加算 | ¥ 27,400加算 | ¥ 30,400加算 | ¥ 53,500加算 | ¥ 57,500加算 | ¥ 85,700加算 |
| | 2間 | ¥329,900 | ¥401,700 | ¥ 34,600加算 | ¥ 5,000加算 | ¥ 40,000加算 | ¥ 24,300加算 | ¥ 32,000加算 | ¥ 32,200加算 | ¥ 36,200加算 | ¥ 65,000加算 | ¥ 70,100加算 | ¥112,700加算 |
| | 2.5間 | ¥403,900 | ¥487,200 | ¥ 35,500加算 | ¥ 6,500加算 | ¥ 42,300加算 | ¥ 29,300加算 | ¥ 37,500加算 | ¥ 34,900加算 | ¥ 38,600加算 | ¥ 76,800加算 | ¥ 81,800加算 | ¥139,700加算 |
| | 3間 | ¥451,600 | ¥546,500 | ¥ 46,100加算 | ¥ 7,600加算 | ¥ 54,200加算 | ¥ 34,900加算 | ¥ 45,600加算 | ¥ 38,000加算 | ¥ 42,700加算 | ¥ 88,300加算 | ¥ 94,400加算 | ¥166,700加算 |
| 7尺 | 1間 | ¥256,700 | ¥311,800 | 加算なし | ¥ 2,900加算 | ¥ 2,900加算 | ¥ 13,100加算 | ¥ 16,500加算 | ¥ 23,500加算 | ¥ 26,000加算 | ¥ 42,100加算 | ¥ 45,500加算 | ¥ 66,700加算 |
| | 1.5間 | ¥324,700 | ¥393,100 | 加算なし | ¥ 4,500加算 | ¥ 4,500加算 | ¥ 18,700加算 | ¥ 23,900加算 | ¥ 27,400加算 | ¥ 30,400加算 | ¥ 53,500加算 | ¥ 57,500加算 | ¥ 97,700加算 |
| | 2間 | ¥386,500 | ¥468,000 | 加算なし | ¥ 5,800加算 | ¥ 5,800加算 | ¥ 24,300加算 | ¥ 32,000加算 | ¥ 32,200加算 | ¥ 36,200加算 | ¥ 65,000加算 | ¥ 70,100加算 | ¥128,700加算 |
| | 2.5間 | ¥467,700 | ¥561,100 | 加算なし | ¥ 7,400加算 | ¥ 7,400加算 | ¥ 29,300加算 | ¥ 37,500加算 | ¥ 34,900加算 | ¥ 38,600加算 | ¥ 76,800加算 | ¥ 81,800加算 | ¥159,700加算 |
| | 3間 | ¥530,400 | ¥636,800 | 加算なし | ¥ 8,700加算 | ¥ 8,700加算 | ¥ 34,900加算 | ¥ 45,600加算 | ¥ 38,000加算 | ¥ 42,700加算 | ¥ 88,300加算 | ¥ 94,400加算 | ¥190,700加算 |
| 8尺 | 1間 | ¥261,100 | ¥316,400 | 加算なし | ¥ 3,300加算 | ¥ 3,300加算 | ¥ 13,100加算 | ¥ 16,500加算 | ¥ 23,500加算 | ¥ 26,000加算 | ¥ 42,100加算 | ¥ 45,500加算 | ¥ 68,900加算 |
| | 1.5間 | ¥331,000 | ¥399,600 | 加算なし | ¥ 5,000加算 | ¥ 5,000加算 | ¥ 18,700加算 | ¥ 23,900加算 | ¥ 27,400加算 | ¥ 30,400加算 | ¥ 53,500加算 | ¥ 57,500加算 | ¥101,000加算 |
| | 2間 | ¥395,300 | ¥476,800 | 加算なし | ¥ 6,600加算 | ¥ 6,600加算 | ¥ 24,300加算 | ¥ 32,000加算 | ¥ 32,200加算 | ¥ 36,200加算 | ¥ 65,000加算 | ¥ 70,100加算 | ¥133,100加算 |
| | 2.5間 | ¥477,100 | ¥570,600 | 加算なし | ¥ 8,300加算 | ¥ 8,300加算 | ¥ 29,300加算 | ¥ 37,500加算 | ¥ 34,900加算 | ¥ 38,600加算 | ¥ 76,800加算 | ¥ 81,800加算 | ¥165,200加算 |
| | 3間 | ¥541,700 | ¥648,300 | 加算なし | ¥ 9,900加算 | ¥ 9,900加算 | ¥ 34,900加算 | ¥ 45,600加算 | ¥ 38,000加算 | ¥ 42,700加算 | ¥ 88,300加算 | ¥ 94,400加算 | ¥197,300加算 |
| 9尺 | 1間 | ¥266,100 | ¥322,100 | ¥ 8,000加算 | ¥ 3,800加算 | ¥ 11,800加算 | ¥ 13,100加算 | ¥ 16,500加算 | ¥ 23,500加算 | ¥ 26,000加算 | ¥ 42,100加算 | ¥ 45,500加算 | ¥ 71,300加算 |
| | 1.5間 | ¥339,300 | ¥408,400 | ¥ 12,700加算 | ¥ 5,900加算 | ¥ 18,600加算 | ¥ 18,700加算 | ¥ 23,900加算 | ¥ 27,400加算 | ¥ 30,400加算 | ¥ 53,500加算 | ¥ 57,500加算 | ¥104,600加算 |
| | 2間 | ¥405,200 | ¥487,300 | ¥ 17,400加算 | ¥ 7,600加算 | ¥ 25,000加算 | ¥ 24,300加算 | ¥ 32,000加算 | ¥ 32,200加算 | ¥ 36,200加算 | ¥ 65,000加算 | ¥ 70,100加算 | ¥137,900加算 |
| | 2.5間 | ¥489,700 | ¥583,800 | ¥ 24,000加算 | ¥ 9,700加算 | ¥ 33,700加算 | ¥ 29,300加算 | ¥ 37,500加算 | ¥ 34,900加算 | ¥ 38,600加算 | ¥ 76,800加算 | ¥ 81,800加算 | ¥171,200加算 |
| | 3間 | ¥556,400 | ¥664,000 | ¥ 28,700加算 | ¥ 11,400加算 | ¥ 40,100加算 | ¥ 34,900加算 | ¥ 45,600加算 | ¥ 38,000加算 | ¥ 42,700加算 | ¥ 88,300加算 | ¥ 94,400加算 | ¥204,500加算 |

XCPSA001XA

正面デザインパネル ▶P.2299

●多連結フレームセットについては、(別冊) 規格表①をご覧ください。

**リウッドデッキ 200納まり加算額 (デッキ連結部品含む)**

※1 上記に「リウッドデッキ 200」の価格は含みません。
アウタールーフ本体サイズに対して「リウッドデッキ 200」のサイズは間口0.5間以上、出幅1尺以上の対応になります。

**ポリカーボネート板　積雪50cm・100cm仕様加算額　熱線遮断ポリカーボネート板　積雪50cm・100cm仕様加算額**

※2 積雪100cm仕様は、6尺までの設定です。

**アルミカラー**

※3 カームブラック/ステン色はアルミカラーの価格です。

**参考:リウッドデッキ 200 Tタイプ価格表**　※「リウッドデッキ 200」Tタイプの詳細については、P.1918をご覧ください。

| リウッドデッキ 200: Tタイプ | 4尺 | 5尺 | 6尺 | 7尺 | 8尺 | 9尺 | 10尺 |
|---|---|---|---|---|---|---|---|
| 1.5間 | ¥175,500 | ¥197,800 | ¥231,300 | ¥264,100 | ¥300,500 | ¥307,200 | ¥369,900 |
| 2間 | ¥220,100 | ¥250,200 | ¥289,900 | ¥334,700 | ¥378,100 | ¥387,200 | ¥466,500 |
| 2.5間 | ¥267,700 | ¥304,000 | ¥354,100 | ¥407,500 | ¥459,600 | ¥470,900 | ¥565,500 |
| 3間 | ¥322,100 | ¥366,200 | ¥428,400 | ¥493,800 | ¥556,700 | ¥570,100 | ¥684,700 |
| 3.5間 | ¥373,700 | ¥423,800 | ¥494,500 | ¥568,300 | ¥644,300 | ¥659,500 | ¥790,900 |

XCPSA001A

| 天井カーテン用別売品 | 1間 | 1.5間 | 2間 | 2.5間 | 3間 |
|---|---|---|---|---|---|
| 開き防止部品 | ¥ 3,500 | ¥ 5,200 | ¥ 7,000 | ¥ 8,700 | ¥10,500 |

XCPSA001B

●開き防止部品(▶P.2295)は強風時に天井カーテンが開くのを抑制します。

**注意**

●耐荷重性能(▶P.2288)以上の重さをかけないでください。商品に破損のおそれがあります。
※上の数値は比重0.3:積雪量1cmあたり30N／㎡(3kgf／㎡)で計算しています。湿った雪の場合、1cmあたりの重さがさらに大きくなる場合がありますので、早めに雪おろしを行ってください。
●連結して設置する場合は、建築基準法上、延べ面積30㎡以下になるように連棟してください。

**施工上の注意**

●木造住宅の1階以外は取付けないでください。
●バルコニー部や軒天へは取付けないでください。
●浸透性のある塗り壁やタイルへは後付施工を行わないでください。



●商品写真の色調は印刷により、実物と多少異なる場合があります。
●掲載価格は部材標準販売価格です。消費税、ガラス組込み商品を除くガラス代、組立費および搬入費、施工費、装飾品等は含まれていません。

正面デザインパネル付き屋根

# アウタールーフ 正面デザインパネル 1型～7型・パネルなし

| | 材 質 | アルミカラー | | 複合カラー※ | | | | | |
|---|---|---|---|---|---|---|---|---|---|
| 正面デザインパネル 1型～3型 | アルミ形材 | B7 カームブラック | H2 プラチナステン | B7 カームブラック | H2 プラチナステン | W6 桑炭 | W7 ハニーチェリー | YF キャラメルチーク | Z9 ショコラウォールナット |

| | 材 質 | アルミカラー | 複合カラー※ | | 材 質 | アルミカラー | |
|---|---|---|---|---|---|---|---|
| 正面デザインパネル 4型・5型 | アルミ形材 | H2 プラチナステン | H2 プラチナステン | 横枠A・正面デザインパネル 6型・7型 | アルミ形材 | B7 カームブラック | H2 プラチナステン |

※正面デザインパネルにはカームブラック色・プラチナステン色のアルミカラーと、横枠がカームブラック色またはプラチナステン色となる複合カラーとがあります。組合せる本体フレームが（アルミカラー）カームブラック色の場合には、正面パネルもカームブラック色から、または横枠がカームブラック色となる複合カラー「●●●●/ブラック色」からお選びください。

| | 材 質 | カラー |
|---|---|---|
| エスパリア | アルミ線材 | H2 プラチナステン |
| 強化ガラス（光触媒コート付き） | ガラス（注2） | G1 クリア |
| ポリカーボネート板 | ポリカーボネート板 | 透明すりガラス調 |

**こちらの商品は納期を要します。詳しくはご確認ください。**

## 価格表②■テラスAタイプ用正面デザインパネル（注1）

| カラー | 正面デザインパネルセット価格表 | 横枠Aユニット☆ | 1型 | 2型 | | 3型 | 4型★ | 5型★ | | 6型☆ | 7型☆ | |
|---|---|---|---|---|---|---|---|---|---|---|---|---|
| プラチナステン／ブラック カームブラック／ステン・カームブラック・プラチナステン・ | | パネルなし | 横ひし形格子 | たて格子 | | 横板格子 | エスパリア | 多機能ルーバー | | 強化ガラス | ポリカーボネート板 | |
| | | 高さ共通 | H21・23・25用 | H21・23・25用 | H30用 | H21・23・25用 | H21・23・25用 | H21・23・25用 | H30用 | H21・23・25用 | H21・23・25用 | H30用(注1) |
| | 1スパン(0.5間) | ¥ 10,400 | ¥ 87,800 | ¥ 54,300 | ¥ 57,900 | ¥ 82,700 | ¥ 60,500 | ¥114,800 | ¥119,200 | ¥ 99,400 | ¥ 73,900 | ¥ 90,900 |
| | 2スパン(1間) | ¥ 13,200 | ¥161,000 | ¥ 98,100 | ¥105,300 | ¥150,800 | ¥113,400 | ¥222,000 | ¥230,800 | ¥185,100 | ¥134,300 | ¥168,400 |
| | 3スパン(1.5間) | ¥ 16,700 | ¥234,800 | ¥142,000 | ¥152,800 | ¥219,400 | ¥167,000 | ¥329,900 | ¥343,100 | ¥270,200 | ¥194,100 | ¥245,300 |
| | 4スパン(2間) | ¥ 19,600 | ¥315,200 | ¥185,300 | ¥199,700 | ¥294,800 | ¥220,000 | ¥437,200 | ¥454,800 | ¥355,400 | ¥253,900 | ¥322,300 |
| | 5スパン(2.5間) | ¥ 29,900 | ¥395,800 | ¥240,100 | ¥258,100 | ¥370,200 | ¥280,400 | ¥551,900 | ¥573,900 | ¥455,300 | ¥328,400 | ¥413,700 |
| | 6スパン(3間) | ¥ 33,400 | ¥469,600 | ¥284,000 | ¥305,600 | ¥438,800 | ¥334,000 | ¥659,800 | ¥686,200 | ¥540,400 | ¥388,200 | ¥490,600 |

XCPSA001C

| カラー | 正面デザインパネルセット価格表 | 1型 | 2型 | | 3型 |
|---|---|---|---|---|---|
| ショコラウォールナット／ステン(ブラック) キャラメルチーク／ステン(ブラック)・ハニーチェリー／ステン(ブラック)・桑炭／ステン(ブラック)・ | | 横ひし形格子 | たて格子 | | 横板格子 |
| | | H21・23・25用 | H21・23・25用 | H30用 | H21・23・25用 |
| | 1スパン(0.5間) | ¥122,600 | ¥ 70,900 | ¥ 76,300 | ¥118,500 |
| | 2スパン(1間) | ¥232,000 | ¥131,300 | ¥142,100 | ¥225,100 |
| | 3スパン(1.5間) | ¥342,000 | ¥191,800 | ¥208,000 | ¥332,900 |
| | 4スパン(2間) | ¥457,200 | ¥251,700 | ¥273,300 | ¥443,400 |
| | 5スパン(2.5間) | ¥574,000 | ¥323,100 | ¥350,100 | ¥558,000 |
| | 6スパン(3間) | ¥684,000 | ¥383,600 | ¥416,000 | ¥665,800 |

XCPSA001D

**H30用**

（注1）正面デザインパネル7型H30サイズでのみ、本体フレームは中骨付き仕様となります。
- ☆印はカームブラック色とプラチナステン色のみ、★印はプラチナステン色とプラチナステン/ブラック色のみの設定となります。
- 各正面デザインパネル2.5間用は〈1間＋1.5間〉、3間は〈1.5間＋1.5間〉で計算しています。
- 正面デザインパネルなし仕様とする場合でも、横枠Aユニットが必要となります。

| オプション | | 価 格 |
|---|---|---|
| 衝突防止サインプレート | 8枚入り | ¥2,400 |

XCPSA001E

- 正面デザインパネル6型（強化ガラス）専用オプションです。ガラスパネル1枚に付き家屋側2カ所に貼り付けてください。

| 別売品 | | | | アルミカラー | 複合カラー |
|---|---|---|---|---|---|
| 正面デザインパネル 切詰め用部品 | 1型用 | 取付桟（2本入り） | H21用 | ¥20,100 | ¥23,600 |
| | | | H23用 | ¥21,300 | ¥24,700 |
| | | | H25用 | ¥21,300 | ¥24,700 |
| | | 取付桟キャップ(4個入り) | | ¥ 2,400 | |
| | 2型用 | キャップ付き取付桟（2本入り） | | ¥12,700 | ¥13,900 |
| | 3型用 | 取付桟（2本入り） | H21用 | ¥18,900 | ¥27,600 |
| | | | H23用 | ¥20,100 | ¥28,700 |
| | | | H25用 | ¥20,100 | ¥28,700 |
| | | 取付桟キャップ(4個入り) | | ¥ 1,800 | |
| | 1型・3型兼用 | たて材キャップ（4個1組） | | ¥ 5,200 | |

XCPSA001F

- 正面デザインパネル5型・6型は現地切詰めができません。また切詰めに関して、パネル1枚を2枚に分けて使用する場には、上記部品の手配が必要となります。

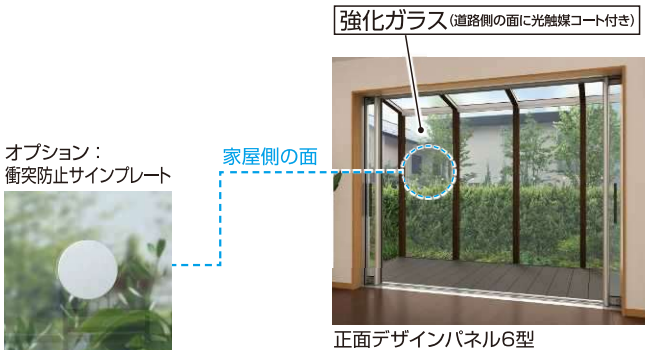

正面デザインパネル6型

**6型パネルに採用する【強化ガラス】は、光触媒工業会が認定する PIAJマーク登録製品です。**

光触媒製品は世界中で開発され、標準化が進んでいます。日本では、2006年に光触媒工業会（PIAJ）が設立され、PIAJマークは光触媒工業会が性能、利用方法等が適切であると認めた光触媒製品に与える認証マークです。

PIAJ 光触媒工業会 登録:2012-0005 セルフクリーニング UV

### ●光触媒工業会表示（PIAJマーク）ガイドライン

| | | | |
|---|---|---|---|
| (1)商品名 | 光触媒ガラス[T5(光触媒)] | | |
| (2)光触媒等の種類 | 酸化チタン | | |
| (3)光触媒等加工部位 | ガラス屋外面（道路側の面） | | |
| (4)光触媒等の効果 | | | |
| セルフクリーニング効果:UV | 測定方法はJIS R 1703-1に準拠しました。 | | |
| | 限界接触角*1 | 5°以下 | 汚れを洗い流す性能の目安です。 |
| (5)使用できる場所 | 屋外 | | |
| (6)安全性 | 急性経口毒性、皮膚一次刺激性、変異原性について、光触媒工業会の安全性基準を満足していることを確認しています。 | | |
| (7)使用上の注意 | 表面に過度の汚れが付着していると、十分なセルフクリーニング効果が得られませんので、定期的な清掃をお勧めします。 | | |

*1 光触媒工業会の認証基準は限界接触角が30°以下であり、小さいほど性能が高いことを表します。

上表は、光触媒工業会の表示ガイドラインを遵守して表示しています。

正面デザインパネル付き屋根

# アウタールーフ 本体フレーム+パネル7(6)型

テラスBタイプ・基本

| | 材質 | アルミカラー | | 複合カラー※ | | | | |
|---|---|---|---|---|---|---|---|---|
| 本体フレーム | アルミ形材 | B7 カームブラック | H2 プラチナステン | B7 カームブラック | W6 桑炭 | W7 ハニーチェリー | YF キャラメルチーク | Z9 ショコラウォールナット |

※本体フレームには、カームブラック色・プラチナステン色のアルミカラーと、側枠・前枠・垂木掛け・垂木・野縁が必ずプラチナステン色となる複合カラーとがあり、複合カラーについてはそれぞれカームブラック/ステン色、桑炭/ステン色、ハニーチェリー/ステン色、キャラメルチーク/ステン色、ショコラウォールナット/ステン色と呼称します。正面デザインパネルは、前枠と同色をお選びください。

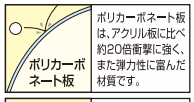

ポリカーボネート板は、アクリル板に比べ約20倍衝撃に強く、また弾力性に富んだ材質です。

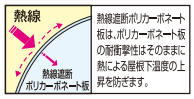

熱線遮断ポリカーボネート板は、ポリカーボネート板の耐衝撃性はそのままに熱による屋根下温度の上昇を防ぎます。

| | 材質 | カラー |
|---|---|---|
| 屋根ふき材 | ポリカーボネート板 | 2F トーメイマット |
| | 熱線遮断ポリカーボネート板 | 3J クリアマット |

耐積雪性能 積雪20cm相当 (600N/㎡ 比重0.3)
耐積雪性能 積雪50cm相当 (1500N/㎡ 比重0.3)
耐積雪性能 積雪100cm相当 (3000N/㎡ 比重0.3)

**こちらの商品は納期を要します。詳しくはご確認ください。**

■土間納まり／高土間納まり 本体価格表：本体フレーム(屋根部セット+正面フレームセット)+正面デザインパネル7（6）型

| テラスBタイプ 本体フレーム+パネル7型 価格表 | | 屋根ふき材 ポリカーボネート板 アルミカラー※3 | 屋根ふき材 ポリカーボネート板 複合カラー | 屋根ふき材 ポリカーボネート板 積雪50cm・100cm仕様加算額※2 | 屋根ふき材 熱線遮断ポリカーボネート板 積雪20cm仕様加算額 | 屋根ふき材 熱線遮断ポリカーボネート板 積雪50cm・100cm仕様加算額※2 | 正面デザインパネル6型(強化ガラス)加算額 | リウッドデッキ 200納まり加算額(デッキ連結部品含む)※1 アルミカラー | リウッドデッキ 200納まり加算額(デッキ連結部品含む)※1 複合カラー | オプション加算額 天井カーテン(フック棒¥4,300含む) | オプション加算額 ロールスクリーン H21 | オプション加算額 ロールスクリーン H25 |
|---|---|---|---|---|---|---|---|---|---|---|---|---|
| 3尺 | 1間 | ¥ 348,600 | ¥ 387,800 | ¥ 6,800加算 | ¥ 1,400加算 | ¥ 8,200加算 | ¥ 50,800加算 | ¥ 28,600加算 | ¥ 30,300加算 | ¥ 48,500加算 | ¥ 87,200加算 | ¥ 93,000加算 |
| | 1.5間 | ¥ 444,600 | ¥ 493,400 | ¥ 16,300加算 | ¥ 1,900加算 | ¥ 18,300加算 | ¥ 76,100加算 | ¥ 29,400加算 | ¥ 31,100加算 | ¥ 70,400加算 | ¥ 130,800加算 | ¥ 139,500加算 |
| | 2間 | ¥ 539,600 | ¥ 598,200 | ¥ 25,500加算 | ¥ 2,500加算 | ¥ 28,300加算 | ¥ 101,500加算 | ¥ 30,800加算 | ¥ 32,500加算 | ¥ 92,300加算 | ¥ 174,400加算 | ¥ 186,000加算 |
| | 2.5間 | ¥ 666,800 | ¥ 734,300 | ¥ 23,200加算 | ¥ 3,300加算 | ¥ 26,600加算 | ¥ 126,900加算 | ¥ 32,500加算 | ¥ 34,200加算 | ¥ 114,200加算 | ¥ 218,000加算 | ¥ 232,500加算 |
| | 3間 | ¥ 756,400 | ¥ 833,500 | ¥ 32,400加算 | ¥ 3,800加算 | ¥ 36,600加算 | ¥ 152,200加算 | ¥ 31,400加算 | ¥ 33,100加算 | ¥ 136,100加算 | ¥ 261,600加算 | ¥ 279,000加算 |
| 4尺 | 1間 | ¥ 358,400 | ¥ 401,600 | ¥ 13,200加算 | ¥ 1,700加算 | ¥ 15,600加算 | ¥ 50,800加算 | ¥ 28,600加算 | ¥ 30,300加算 | ¥ 51,900加算 | ¥ 87,200加算 | ¥ 93,000加算 |
| | 1.5間 | ¥ 458,300 | ¥ 511,200 | ¥ 27,800加算 | ¥ 2,700加算 | ¥ 31,800加算 | ¥ 76,100加算 | ¥ 29,400加算 | ¥ 31,100加算 | ¥ 75,500加算 | ¥ 130,800加算 | ¥ 139,500加算 |
| | 2間 | ¥ 556,700 | ¥ 620,000 | ¥ 37,700加算 | ¥ 3,500加算 | ¥ 42,500加算 | ¥ 101,500加算 | ¥ 30,800加算 | ¥ 32,500加算 | ¥ 99,100加算 | ¥ 174,400加算 | ¥ 186,000加算 |
| | 2.5間 | ¥ 687,200 | ¥ 760,600 | ¥ 42,000加算 | ¥ 4,400加算 | ¥ 48,400加算 | ¥ 126,900加算 | ¥ 32,500加算 | ¥ 34,200加算 | ¥ 122,700加算 | ¥ 218,000加算 | ¥ 232,500加算 |
| | 3間 | ¥ 782,200 | ¥ 864,600 | ¥ 50,900加算 | ¥ 5,400加算 | ¥ 58,100加算 | ¥ 152,200加算 | ¥ 31,400加算 | ¥ 33,100加算 | ¥ 146,300加算 | ¥ 261,600加算 | ¥ 279,000加算 |
| 5尺 | 1間 | ¥ 366,500 | ¥ 413,800 | ¥ 9,600加算 | ¥ 2,200加算 | ¥ 11,800加算 | ¥ 50,800加算 | ¥ 28,600加算 | ¥ 30,300加算 | ¥ 55,300加算 | ¥ 87,200加算 | ¥ 93,000加算 |
| | 1.5間 | ¥ 468,100 | ¥ 525,800 | ¥ 21,900加算 | ¥ 2,500加算 | ¥ 25,300加算 | ¥ 76,100加算 | ¥ 29,400加算 | ¥ 31,100加算 | ¥ 80,600加算 | ¥ 130,800加算 | ¥ 139,500加算 |
| | 2間 | ¥ 569,400 | ¥ 637,200 | ¥ 33,200加算 | ¥ 4,200加算 | ¥ 37,600加算 | ¥ 101,500加算 | ¥ 30,800加算 | ¥ 32,500加算 | ¥ 105,900加算 | ¥ 174,400加算 | ¥ 186,000加算 |
| | 2.5間 | ¥ 703,700 | ¥ 781,500 | ¥ 32,400加算 | ¥ 4,700加算 | ¥ 38,000加算 | ¥ 126,900加算 | ¥ 32,500加算 | ¥ 34,200加算 | ¥ 131,200加算 | ¥ 218,000加算 | ¥ 232,500加算 |
| | 3間 | ¥ 799,600 | ¥ 888,200 | ¥ 43,700加算 | ¥ 5,000加算 | ¥ 50,300加算 | ¥ 152,200加算 | ¥ 31,400加算 | ¥ 33,100加算 | ¥ 156,500加算 | ¥ 261,600加算 | ¥ 279,000加算 |
| 6尺 | 1間 | ¥ 369,900 | ¥ 417,000 | ¥ 11,200加算 | ¥ 2,700加算 | ¥ 13,900加算 | ¥ 50,800加算 | ¥ 28,600加算 | ¥ 30,300加算 | ¥ 58,700加算 | ¥ 87,200加算 | ¥ 93,000加算 |
| | 1.5間 | ¥ 473,900 | ¥ 531,300 | ¥ 23,400加算 | ¥ 3,800加算 | ¥ 27,500加算 | ¥ 76,100加算 | ¥ 29,400加算 | ¥ 31,100加算 | ¥ 85,700加算 | ¥ 130,800加算 | ¥ 139,500加算 |
| | 2間 | ¥ 577,300 | ¥ 645,100 | ¥ 34,600加算 | ¥ 5,000加算 | ¥ 40,000加算 | ¥ 101,500加算 | ¥ 30,800加算 | ¥ 32,500加算 | ¥ 112,700加算 | ¥ 174,400加算 | ¥ 186,000加算 |
| | 2.5間 | ¥ 712,500 | ¥ 790,400 | ¥ 35,500加算 | ¥ 6,500加算 | ¥ 42,300加算 | ¥ 126,900加算 | ¥ 32,500加算 | ¥ 34,200加算 | ¥ 139,700加算 | ¥ 218,000加算 | ¥ 232,500加算 |
| | 3間 | ¥ 811,500 | ¥ 899,400 | ¥ 46,100加算 | ¥ 7,600加算 | ¥ 54,200加算 | ¥ 152,200加算 | ¥ 31,400加算 | ¥ 33,100加算 | ¥ 166,700加算 | ¥ 261,600加算 | ¥ 279,000加算 |
| 7尺 | 1間 | ¥ 394,000 | ¥ 448,500 | 加算なし | ¥ 2,900加算 | ¥ 2,900加算 | ¥ 50,800加算 | ¥ 28,600加算 | ¥ 30,300加算 | ¥ 66,700加算 | ¥ 87,200加算 | ¥ 93,000加算 |
| | 1.5間 | ¥ 514,700 | ¥ 580,700 | 加算なし | ¥ 4,500加算 | ¥ 4,500加算 | ¥ 76,100加算 | ¥ 29,400加算 | ¥ 31,100加算 | ¥ 97,700加算 | ¥ 130,800加算 | ¥ 139,500加算 |
| | 2間 | ¥ 633,900 | ¥ 711,400 | 加算なし | ¥ 5,800加算 | ¥ 5,800加算 | ¥ 101,500加算 | ¥ 30,800加算 | ¥ 32,500加算 | ¥ 128,700加算 | ¥ 174,400加算 | ¥ 186,000加算 |
| | 2.5間 | ¥ 776,300 | ¥ 864,300 | 加算なし | ¥ 7,400加算 | ¥ 7,400加算 | ¥ 126,900加算 | ¥ 32,500加算 | ¥ 34,200加算 | ¥ 159,700加算 | ¥ 218,000加算 | ¥ 232,500加算 |
| | 3間 | ¥ 890,300 | ¥ 989,700 | 加算なし | ¥ 8,700加算 | ¥ 8,700加算 | ¥ 152,200加算 | ¥ 31,400加算 | ¥ 33,100加算 | ¥ 190,700加算 | ¥ 261,600加算 | ¥ 279,000加算 |
| 8尺 | 1間 | ¥ 398,400 | ¥ 453,100 | 加算なし | ¥ 3,300加算 | ¥ 3,300加算 | ¥ 50,800加算 | ¥ 28,600加算 | ¥ 30,300加算 | ¥ 68,900加算 | ¥ 87,200加算 | ¥ 93,000加算 |
| | 1.5間 | ¥ 521,000 | ¥ 587,200 | 加算なし | ¥ 5,000加算 | ¥ 5,000加算 | ¥ 76,100加算 | ¥ 29,400加算 | ¥ 31,100加算 | ¥ 101,000加算 | ¥ 130,800加算 | ¥ 139,500加算 |
| | 2間 | ¥ 642,700 | ¥ 720,200 | 加算なし | ¥ 6,600加算 | ¥ 6,600加算 | ¥ 101,500加算 | ¥ 30,800加算 | ¥ 32,500加算 | ¥ 133,100加算 | ¥ 174,400加算 | ¥ 186,000加算 |
| | 2.5間 | ¥ 785,700 | ¥ 873,800 | 加算なし | ¥ 8,300加算 | ¥ 8,300加算 | ¥ 126,900加算 | ¥ 32,500加算 | ¥ 34,200加算 | ¥ 165,200加算 | ¥ 218,000加算 | ¥ 232,500加算 |
| | 3間 | ¥ 901,600 | ¥1,001,200 | 加算なし | ¥ 9,900加算 | ¥ 9,900加算 | ¥ 152,200加算 | ¥ 31,400加算 | ¥ 33,100加算 | ¥ 197,300加算 | ¥ 261,600加算 | ¥ 279,000加算 |
| 9尺 | 1間 | ¥ 403,400 | ¥ 458,800 | ¥ 8,000加算 | ¥ 3,800加算 | ¥ 11,800加算 | ¥ 50,800加算 | ¥ 28,600加算 | ¥ 30,300加算 | ¥ 71,300加算 | ¥ 87,200加算 | ¥ 93,000加算 |
| | 1.5間 | ¥ 529,300 | ¥ 596,000 | ¥ 12,700加算 | ¥ 5,900加算 | ¥ 18,600加算 | ¥ 76,100加算 | ¥ 29,400加算 | ¥ 31,100加算 | ¥ 104,600加算 | ¥ 130,800加算 | ¥ 139,500加算 |
| | 2間 | ¥ 652,600 | ¥ 730,700 | ¥ 17,400加算 | ¥ 7,600加算 | ¥ 25,000加算 | ¥ 101,500加算 | ¥ 30,800加算 | ¥ 32,500加算 | ¥ 137,900加算 | ¥ 174,400加算 | ¥ 186,000加算 |
| | 2.5間 | ¥ 798,300 | ¥ 887,000 | ¥ 24,000加算 | ¥ 9,700加算 | ¥ 33,700加算 | ¥ 126,900加算 | ¥ 32,500加算 | ¥ 34,200加算 | ¥ 171,200加算 | ¥ 218,000加算 | ¥ 232,500加算 |
| | 3間 | ¥ 916,300 | ¥1,016,900 | ¥ 28,700加算 | ¥ 11,400加算 | ¥ 40,100加算 | ¥ 152,200加算 | ¥ 31,400加算 | ¥ 33,100加算 | ¥ 204,500加算 | ¥ 261,600加算 | ¥ 279,000加算 |

XCPSB001XA

●多連結フレームセットについては、(別冊) 規格表①をご覧ください。

リウッドデッキ 200納まり加算額 (デッキ連結部品含む)

※1 上記に「リウッドデッキ 200」の価格は含みません。
アウタールーフ本体サイズに対して「リウッドデッキ 200」のサイズは間口0.5間以上、出幅1尺以上の対応になります。

ポリカーボネート板 積雪50cm・100cm仕様加算額 熱線遮断ポリカーボネート板 積雪50cm・100cm仕様加算額

※2 積雪100cm仕様は、6尺までの設定です。

アルミカラー

※3 カームブラック/ステン色はアルミカラーの価格です。

●正面パネル

| 6型 | 7型 |
|---|---|
| 強化ガラス | ポリカーボネート板 |

**参考：リウッドデッキ 200 Tタイプ価格表** ※「リウッドデッキ 200」Tタイプの詳細については、P.1918をご覧ください。

| リウッドデッキ 200: Tタイプ | 4尺 | 5尺 | 6尺 | 7尺 | 8尺 | 9尺 | 10尺 |
|---|---|---|---|---|---|---|---|
| 1.5間 | ¥175,500 | ¥197,800 | ¥231,300 | ¥264,100 | ¥300,500 | ¥307,200 | ¥369,900 |
| 2間 | ¥220,100 | ¥250,200 | ¥289,900 | ¥334,700 | ¥378,100 | ¥387,200 | ¥466,500 |
| 2.5間 | ¥267,700 | ¥304,000 | ¥354,100 | ¥407,500 | ¥459,600 | ¥470,900 | ¥565,500 |
| 3間 | ¥322,100 | ¥366,200 | ¥428,400 | ¥493,800 | ¥556,700 | ¥570,100 | ¥684,700 |
| 3.5間 | ¥373,700 | ¥423,800 | ¥494,500 | ¥568,300 | ¥644,300 | ¥659,500 | ¥790,900 |

XCPSA001A

| 天井カーテン用別売品 | 1間 | 1.5間 | 2間 | 2.5間 | 3間 |
|---|---|---|---|---|---|
| 開き防止部品 | ¥ 3,500 | ¥ 5,200 | ¥ 7,000 | ¥ 8,700 | ¥10,500 |

●開き防止部品(▶P.2295)は強風時に天井カーテンが開くのを抑制します。

XCPSA001B

| パネル6型(強化ガラス)専用オプション | 価格 |
|---|---|
| 衝突防止サインプレート | ¥2,400 |

●衝突防止サインプレート ▶P.2299

XCPSB001A

**注意**

●耐荷重性能(▶P.2288)以上の重さをかけないでください。商品に破損のおそれがあります。
※上の数値は比重0.3：積雪量1cmあたり30N／㎡(3kgf／㎡)で計算しています。湿った雪の場合、1cmあたりの重さがさらに大きくなる場合がありますので、早めに雪おろしを行ってください。
●連結して設置する場合は、建築基準法上、延べ面積30㎡以下になるように連棟してください。

**施工上の注意**

●木造住宅の1階以外は取付けないでください。
●バルコニー部や軒天へは取付けないでください。
●浸透性のある塗り壁やタイルへは後付施工を行わないでください。



●商品写真の色調は印刷により、実物と多少異なる場合があります。
●掲載価格は部材標準販売価格です。消費税、ガラス組込み商品を除くガラス代、組立費および搬入費、施工費、装飾品等は含まれていません。

## テラスBタイプ・中骨付き

■土間納まり／高土間納まり 中骨付き 本体価格表：本体フレーム（屋根部セット＋正面フレームセット）＋正面デザインパネル７（６）型

| テラスBタイプ本体フレーム＋パネル7型/中骨付き価格表 | | 屋根ふき材 ポリカーボネート板 アルミカラー※2 | 屋根ふき材 ポリカーボネート板 複合カラー | 屋根ふき材 ポリカーボネート板 積雪50cm・100cm仕様加算額※1 | 屋根ふき材 熱線遮断ポリカーボネート板 積雪20cm仕様加算額 | 屋根ふき材 熱線遮断ポリカーボネート板 積雪50cm・100cm仕様加算額※1 | 正面デザインパネル6型（強化ガラス）加算額 | オプション加算額 天井カーテン（フック棒¥4,300含む） | オプション加算額 ロールスクリーン H21 | オプション加算額 ロールスクリーン H25 |
|---|---|---|---|---|---|---|---|---|---|---|
| 3尺 | 1間 | ¥ 359,000 | ¥ 400,200 | ¥ 6,800加算 | ¥ 1,400加算 | ¥ 8,200加算 | ¥ 52,500加算 | ¥ 48,500加算 | ¥ 87,200加算 | ¥ 93,000加算 |
| | 1.5間 | ¥ 460,400 | ¥ 512,500 | ¥ 16,300加算 | ¥ 1,900加算 | ¥ 18,300加算 | ¥ 78,700加算 | ¥ 70,400加算 | ¥ 130,800加算 | ¥ 139,500加算 |
| | 2間 | ¥ 561,900 | ¥ 625,300 | ¥ 25,500加算 | ¥ 2,500加算 | ¥ 28,300加算 | ¥ 104,900加算 | ¥ 92,300加算 | ¥ 174,400加算 | ¥ 186,000加算 |
| | 2.5間 | ¥ 693,400 | ¥ 766,400 | ¥ 23,200加算 | ¥ 3,300加算 | ¥ 26,600加算 | ¥ 131,200加算 | ¥ 114,200加算 | ¥ 218,000加算 | ¥ 232,500加算 |
| | 3間 | ¥ 787,700 | ¥ 871,800 | ¥ 32,400加算 | ¥ 3,800加算 | ¥ 36,600加算 | ¥ 157,400加算 | ¥ 136,100加算 | ¥ 261,600加算 | ¥ 279,000加算 |
| 4尺 | 1間 | ¥ 368,800 | ¥ 414,000 | ¥ 13,200加算 | ¥ 1,700加算 | ¥ 15,600加算 | ¥ 52,500加算 | ¥ 51,900加算 | ¥ 87,200加算 | ¥ 93,000加算 |
| | 1.5間 | ¥ 474,100 | ¥ 530,300 | ¥ 27,800加算 | ¥ 2,700加算 | ¥ 31,800加算 | ¥ 78,700加算 | ¥ 75,500加算 | ¥ 130,800加算 | ¥ 139,500加算 |
| | 2間 | ¥ 579,000 | ¥ 647,100 | ¥ 37,700加算 | ¥ 3,500加算 | ¥ 42,500加算 | ¥ 104,900加算 | ¥ 99,100加算 | ¥ 174,400加算 | ¥ 186,000加算 |
| | 2.5間 | ¥ 713,800 | ¥ 792,700 | ¥ 42,000加算 | ¥ 4,400加算 | ¥ 48,400加算 | ¥ 131,200加算 | ¥ 122,700加算 | ¥ 218,000加算 | ¥ 232,500加算 |
| | 3間 | ¥ 813,500 | ¥ 902,900 | ¥ 50,900加算 | ¥ 5,400加算 | ¥ 58,100加算 | ¥ 157,400加算 | ¥ 146,300加算 | ¥ 261,600加算 | ¥ 279,000加算 |
| 5尺 | 1間 | ¥ 376,900 | ¥ 426,200 | ¥ 9,600加算 | ¥ 2,200加算 | ¥ 11,800加算 | ¥ 52,500加算 | ¥ 55,300加算 | ¥ 87,200加算 | ¥ 93,000加算 |
| | 1.5間 | ¥ 483,900 | ¥ 544,900 | ¥ 21,900加算 | ¥ 2,500加算 | ¥ 25,300加算 | ¥ 78,700加算 | ¥ 80,600加算 | ¥ 130,800加算 | ¥ 139,500加算 |
| | 2間 | ¥ 591,700 | ¥ 664,300 | ¥ 33,200加算 | ¥ 4,200加算 | ¥ 37,600加算 | ¥ 104,900加算 | ¥ 105,900加算 | ¥ 174,400加算 | ¥ 186,000加算 |
| | 2.5間 | ¥ 730,300 | ¥ 813,600 | ¥ 32,400加算 | ¥ 4,700加算 | ¥ 38,000加算 | ¥ 131,200加算 | ¥ 131,200加算 | ¥ 218,000加算 | ¥ 232,500加算 |
| | 3間 | ¥ 830,900 | ¥ 926,500 | ¥ 43,700加算 | ¥ 5,000加算 | ¥ 50,300加算 | ¥ 157,400加算 | ¥ 156,500加算 | ¥ 261,600加算 | ¥ 279,000加算 |
| 6尺 | 1間 | ¥ 380,300 | ¥ 429,400 | ¥ 11,200加算 | ¥ 2,700加算 | ¥ 13,900加算 | ¥ 52,500加算 | ¥ 58,700加算 | ¥ 87,200加算 | ¥ 93,000加算 |
| | 1.5間 | ¥ 489,700 | ¥ 550,400 | ¥ 23,400加算 | ¥ 3,800加算 | ¥ 27,500加算 | ¥ 78,700加算 | ¥ 85,700加算 | ¥ 130,800加算 | ¥ 139,500加算 |
| | 2間 | ¥ 599,600 | ¥ 672,200 | ¥ 34,600加算 | ¥ 5,000加算 | ¥ 40,000加算 | ¥ 104,900加算 | ¥ 112,700加算 | ¥ 174,400加算 | ¥ 186,000加算 |
| | 2.5間 | ¥ 739,100 | ¥ 822,500 | ¥ 35,500加算 | ¥ 6,500加算 | ¥ 42,300加算 | ¥ 131,200加算 | ¥ 139,700加算 | ¥ 218,000加算 | ¥ 232,500加算 |
| | 3間 | ¥ 842,800 | ¥ 937,700 | ¥ 46,100加算 | ¥ 7,600加算 | ¥ 54,200加算 | ¥ 157,400加算 | ¥ 166,700加算 | ¥ 261,600加算 | ¥ 279,000加算 |
| 7尺 | 1間 | ¥ 404,400 | ¥ 460,900 | 加算なし | ¥ 2,900加算 | ¥ 2,900加算 | ¥ 52,500加算 | ¥ 66,700加算 | ¥ 87,200加算 | ¥ 93,000加算 |
| | 1.5間 | ¥ 530,500 | ¥ 599,800 | 加算なし | ¥ 4,500加算 | ¥ 4,500加算 | ¥ 78,700加算 | ¥ 97,700加算 | ¥ 130,800加算 | ¥ 139,500加算 |
| | 2間 | ¥ 656,200 | ¥ 738,500 | 加算なし | ¥ 5,800加算 | ¥ 5,800加算 | ¥ 104,900加算 | ¥ 128,700加算 | ¥ 174,400加算 | ¥ 186,000加算 |
| | 2.5間 | ¥ 802,900 | ¥ 896,400 | 加算なし | ¥ 7,400加算 | ¥ 7,400加算 | ¥ 131,200加算 | ¥ 159,700加算 | ¥ 218,000加算 | ¥ 232,500加算 |
| | 3間 | ¥ 921,600 | ¥1,028,000 | 加算なし | ¥ 8,700加算 | ¥ 8,700加算 | ¥ 157,400加算 | ¥ 190,700加算 | ¥ 261,600加算 | ¥ 279,000加算 |
| 8尺 | 1間 | ¥ 408,800 | ¥ 465,500 | 加算なし | ¥ 3,300加算 | ¥ 3,300加算 | ¥ 52,500加算 | ¥ 68,900加算 | ¥ 87,200加算 | ¥ 93,000加算 |
| | 1.5間 | ¥ 536,800 | ¥ 606,300 | 加算なし | ¥ 5,000加算 | ¥ 5,000加算 | ¥ 78,700加算 | ¥ 101,000加算 | ¥ 130,800加算 | ¥ 139,500加算 |
| | 2間 | ¥ 665,000 | ¥ 747,300 | 加算なし | ¥ 6,600加算 | ¥ 6,600加算 | ¥ 104,900加算 | ¥ 133,100加算 | ¥ 174,400加算 | ¥ 186,000加算 |
| | 2.5間 | ¥ 812,300 | ¥ 905,900 | 加算なし | ¥ 8,300加算 | ¥ 8,300加算 | ¥ 131,200加算 | ¥ 165,200加算 | ¥ 218,000加算 | ¥ 232,500加算 |
| | 3間 | ¥ 932,900 | ¥1,039,500 | 加算なし | ¥ 9,900加算 | ¥ 9,900加算 | ¥ 157,400加算 | ¥ 197,300加算 | ¥ 261,600加算 | ¥ 279,000加算 |
| 9尺 | 1間 | ¥ 413,800 | ¥ 471,200 | ¥ 8,000加算 | ¥ 3,800加算 | ¥ 11,800加算 | ¥ 52,500加算 | ¥ 71,300加算 | ¥ 87,200加算 | ¥ 93,000加算 |
| | 1.5間 | ¥ 545,100 | ¥ 615,100 | ¥ 12,700加算 | ¥ 5,900加算 | ¥ 18,600加算 | ¥ 78,700加算 | ¥ 104,600加算 | ¥ 130,800加算 | ¥ 139,500加算 |
| | 2間 | ¥ 674,900 | ¥ 757,800 | ¥ 17,400加算 | ¥ 7,600加算 | ¥ 25,000加算 | ¥ 104,900加算 | ¥ 137,900加算 | ¥ 174,400加算 | ¥ 186,000加算 |
| | 2.5間 | ¥ 824,900 | ¥ 919,100 | ¥ 24,000加算 | ¥ 9,700加算 | ¥ 33,700加算 | ¥ 131,200加算 | ¥ 171,200加算 | ¥ 218,000加算 | ¥ 232,500加算 |
| | 3間 | ¥ 947,600 | ¥1,055,200 | ¥ 28,700加算 | ¥ 11,400加算 | ¥ 40,100加算 | ¥ 157,400加算 | ¥ 204,500加算 | ¥ 261,600加算 | ¥ 279,000加算 |

XCPSB002XA

●多連結フレームセットについては、（別冊）規格表①をご覧ください。

ポリカーボネート板　積雪50cm・100cm仕様加算額　熱線遮断ポリカーボネート板　積雪50cm・100cm仕様加算額

※1 積雪100cm仕様は、6尺までの設定です。

アルミカラー

※2 カームブラック/ステン色はアルミカラーの価格です。

| 天井カーテン用別売品 | 1間 | 1.5間 | 2間 | 2.5間 | 3間 |
|---|---|---|---|---|---|
| 開き防止部品 | ¥ 3,500 | ¥ 5,200 | ¥ 7,000 | ¥ 8,700 | ¥10,500 |

XCPSA001B

●開き防止部品（▶P.2295）は強風時に天井カーテンが開くのを抑制します。

| パネル6型（強化ガラス）専用オプション | 価　格 |
|---|---|
| 衝突防止サインプレート | ¥2,400 |

XCPSB001A

●衝突防止サインプレート ▶P.2299

●正面パネル

| 6型 | 7型 |
|---|---|
| 強化ガラス | ポリカーボネート板 |

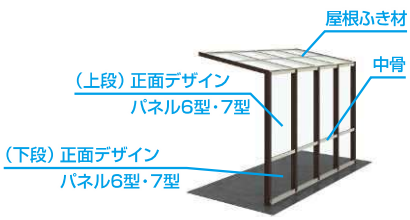




**注 意**

●耐荷重性能（▶P.2288）以上の重さをかけないでください。商品に破損のおそれがあります。
※上の数値は比重0.3：積雪量1cmあたり30N／㎡(3kgf／㎡)で計算しています。湿った雪の場合、1cmあたりの重さがさらに大きくなる場合がありますので、早めに雪おろしを行ってください。
●連結して設置する場合は、建築基準法上、延べ面積30㎡以下になるように連棟してください。

**施工上の注意**

●木造住宅の1階以外は取付けないでください。
●バルコニー部や軒天へは取付けないでください。
●浸透性のある塗り壁やタイルへは後付施工を行わないでください。

正面デザインパネル付き屋根

# アウタールーフ 本体フレーム+パネル7(6)型

テラスBタイプ・腰壁付き

| | 材質 | アルミカラー | | 複合カラー※ | | | | |
|---|---|---|---|---|---|---|---|---|
| 本体フレーム | アルミ形材 | B7 カームブラック | H2 プラチナステン | B7 カームブラック | W6 桑炭 | W7 ハニーチェリー | YF キャラメルチーク | Z9 ショコラウォールナット |

※本体フレームには、カームブラック色・プラチナステン色のアルミカラーと、側枠・前枠・垂木掛け・垂木・野縁が必ずプラチナステン色となる複合カラーとがあり、複合カラーについてはそれぞれカームブラック/ステン色、桑炭/ステン色、ハニーチェリー/ステン色、キャラメルチーク/ステン色、ショコラウォールナット/ステン色と呼称します。正面デザインパネルは、前枠と同色をお選びください。腰壁付きでは、パネルなしにも対応します。

| | 材質 | カラー |
|---|---|---|
| 屋根ふき材 | ポリカーボネート板 | 2F トーメイマット |
| | 熱線遮断ポリカーボネート板 | 3J クリアマット |

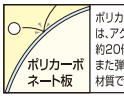

ポリカーボネート板は、アクリル板に比べ約20倍衝撃に強く、また弾力性に富んだ材質です。

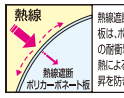

熱線遮断ポリカーボネート板は、ポリカーボネート板の耐衝撃性はそのままに熱による屋根下温度の上昇を防ぎます。

耐積雪性能 積雪20cm相当 (600N/㎡ 比重0.3)

耐積雪性能 積雪50cm相当 (1500N/㎡ 比重0.3)

耐積雪性能 積雪100cm相当 (3000N/㎡ 比重0.3)

**こちらの商品は納期を要します。詳しくはご確認ください。**

**算出手順**

1. 価格表①から本体（屋根セット+正面フレームセット+正面デザインパネル）の価格を選びます。
2. 価格表①から選んだ開口サイズにより、必要間口の腰壁を価格表②から選びます。

価格表①■土間納まり／高土間納まり 腰壁付き 本体価格表：本体フレーム(屋根部セット+正面フレームセット)+正面デザインパネル7（6）型

| テラスBタイプ 本体フレーム+パネル7型/腰壁付き価格表 | | 屋根ふき材 ポリカーボネート板 アルミカラー※2 | 複合カラー | 積雪50cm・100cm仕様加算額※1 | 熱線遮断ポリカーボネート板 積雪20cm仕様加算額 | 積雪50cm・100cm仕様加算額※1 | 正面デザインパネルなし（横枠A）減算額 | 正面デザインパネル6型（強化ガラス）加算額 | インナー高土間納まり加算額 アルミカラー | 複合カラー | オプション加算額 天井カーテン（フック棒¥4,300含む） | ロールスクリーン |
|---|---|---|---|---|---|---|---|---|---|---|---|---|
| 3尺 | 1間 | ¥367,900 | ¥431,000 | ¥6,800加算 | ¥1,400加算 | ¥8,200加算 | ¥65,600減算 | ¥36,900加算 | ¥33,500加算 | ¥43,400加算 | ¥48,500加算 | ¥87,200加算 |
| | 1.5間 | ¥458,100 | ¥536,000 | ¥16,300加算 | ¥1,900加算 | ¥18,300加算 | ¥97,000減算 | ¥55,400加算 | ¥46,200加算 | ¥60,200加算 | ¥70,400加算 | ¥130,800加算 |
| | 2間 | ¥546,500 | ¥640,200 | ¥25,500加算 | ¥2,500加算 | ¥28,300加算 | ¥129,000減算 | ¥73,500加算 | ¥59,600加算 | ¥78,000加算 | ¥92,300加算 | ¥174,400加算 |
| | 2.5間 | ¥669,200 | ¥777,300 | ¥23,200加算 | ¥3,300加算 | ¥26,600加算 | ¥162,600減算 | ¥92,300加算 | ¥69,500加算 | ¥90,300加算 | ¥114,200加算 | ¥218,000加算 |
| | 3間 | ¥752,800 | ¥875,100 | ¥32,400加算 | ¥3,800加算 | ¥36,600加算 | ¥194,000減算 | ¥110,800加算 | ¥80,500加算 | ¥104,800加算 | ¥136,100加算 | ¥261,600加算 |
| 4尺 | 1間 | ¥377,700 | ¥444,800 | ¥13,200加算 | ¥1,700加算 | ¥15,600加算 | ¥65,600減算 | ¥36,900加算 | ¥33,500加算 | ¥43,400加算 | ¥51,900加算 | ¥87,200加算 |
| | 1.5間 | ¥471,800 | ¥553,800 | ¥27,800加算 | ¥2,700加算 | ¥31,800加算 | ¥97,000減算 | ¥55,400加算 | ¥46,200加算 | ¥60,200加算 | ¥75,500加算 | ¥130,800加算 |
| | 2間 | ¥563,600 | ¥662,000 | ¥37,700加算 | ¥3,500加算 | ¥42,500加算 | ¥129,000減算 | ¥73,500加算 | ¥59,600加算 | ¥78,000加算 | ¥99,100加算 | ¥174,400加算 |
| | 2.5間 | ¥689,600 | ¥803,600 | ¥42,000加算 | ¥4,400加算 | ¥48,400加算 | ¥162,600減算 | ¥92,300加算 | ¥69,500加算 | ¥90,300加算 | ¥122,700加算 | ¥218,000加算 |
| | 3間 | ¥778,600 | ¥906,200 | ¥50,900加算 | ¥5,400加算 | ¥58,100加算 | ¥194,000減算 | ¥110,800加算 | ¥80,500加算 | ¥104,800加算 | ¥146,300加算 | ¥261,600加算 |
| 5尺 | 1間 | ¥385,800 | ¥457,000 | ¥9,600加算 | ¥2,200加算 | ¥11,800加算 | ¥65,600減算 | ¥36,900加算 | ¥33,500加算 | ¥43,400加算 | ¥55,300加算 | ¥87,200加算 |
| | 1.5間 | ¥481,600 | ¥568,400 | ¥21,900加算 | ¥2,500加算 | ¥25,300加算 | ¥97,000減算 | ¥55,400加算 | ¥46,200加算 | ¥60,200加算 | ¥80,600加算 | ¥130,800加算 |
| | 2間 | ¥576,300 | ¥679,200 | ¥33,200加算 | ¥4,200加算 | ¥37,600加算 | ¥129,000減算 | ¥73,500加算 | ¥59,600加算 | ¥78,000加算 | ¥105,900加算 | ¥174,400加算 |
| | 2.5間 | ¥706,100 | ¥824,500 | ¥32,400加算 | ¥4,700加算 | ¥38,000加算 | ¥162,600減算 | ¥92,300加算 | ¥69,500加算 | ¥90,300加算 | ¥131,200加算 | ¥218,000加算 |
| | 3間 | ¥796,000 | ¥929,800 | ¥43,700加算 | ¥5,000加算 | ¥50,300加算 | ¥194,000減算 | ¥110,800加算 | ¥80,500加算 | ¥104,800加算 | ¥156,500加算 | ¥261,600加算 |
| 6尺 | 1間 | ¥389,200 | ¥460,200 | ¥11,200加算 | ¥2,700加算 | ¥13,900加算 | ¥65,600減算 | ¥36,900加算 | ¥33,500加算 | ¥43,400加算 | ¥58,700加算 | ¥87,200加算 |
| | 1.5間 | ¥487,400 | ¥573,900 | ¥23,400加算 | ¥3,800加算 | ¥27,500加算 | ¥97,000減算 | ¥55,400加算 | ¥46,200加算 | ¥60,200加算 | ¥85,700加算 | ¥130,800加算 |
| | 2間 | ¥584,200 | ¥687,100 | ¥34,600加算 | ¥5,000加算 | ¥40,000加算 | ¥129,000減算 | ¥73,500加算 | ¥59,600加算 | ¥78,000加算 | ¥112,700加算 | ¥174,400加算 |
| | 2.5間 | ¥714,900 | ¥833,400 | ¥35,500加算 | ¥6,500加算 | ¥42,300加算 | ¥162,600減算 | ¥92,300加算 | ¥69,500加算 | ¥90,300加算 | ¥139,700加算 | ¥218,000加算 |
| | 3間 | ¥807,900 | ¥941,000 | ¥46,100加算 | ¥7,600加算 | ¥54,200加算 | ¥194,000減算 | ¥110,800加算 | ¥80,500加算 | ¥104,800加算 | ¥166,700加算 | ¥261,600加算 |
| 7尺 | 1間 | ¥413,300 | ¥491,700 | 加算なし | ¥2,900加算 | ¥2,900加算 | ¥65,600減算 | ¥36,900加算 | ¥33,500加算 | ¥43,400加算 | ¥66,700加算 | ¥87,200加算 |
| | 1.5間 | ¥528,200 | ¥623,300 | 加算なし | ¥4,500加算 | ¥4,500加算 | ¥97,000減算 | ¥55,400加算 | ¥46,200加算 | ¥60,200加算 | ¥97,700加算 | ¥130,800加算 |
| | 2間 | ¥640,800 | ¥753,400 | 加算なし | ¥5,800加算 | ¥5,800加算 | ¥129,000減算 | ¥73,500加算 | ¥59,600加算 | ¥78,000加算 | ¥128,700加算 | ¥174,400加算 |
| | 2.5間 | ¥778,700 | ¥907,300 | 加算なし | ¥7,400加算 | ¥7,400加算 | ¥162,600減算 | ¥92,300加算 | ¥69,500加算 | ¥90,300加算 | ¥159,700加算 | ¥218,000加算 |
| | 3間 | ¥886,700 | ¥1,031,300 | 加算なし | ¥8,700加算 | ¥8,700加算 | ¥194,000減算 | ¥110,800加算 | ¥80,500加算 | ¥104,800加算 | ¥190,700加算 | ¥261,600加算 |
| 8尺 | 1間 | ¥417,700 | ¥496,300 | 加算なし | ¥3,300加算 | ¥3,300加算 | ¥65,600減算 | ¥36,900加算 | ¥33,500加算 | ¥43,400加算 | ¥68,900加算 | ¥87,200加算 |
| | 1.5間 | ¥534,500 | ¥629,800 | 加算なし | ¥5,000加算 | ¥5,000加算 | ¥97,000減算 | ¥55,400加算 | ¥46,200加算 | ¥60,200加算 | ¥101,000加算 | ¥130,800加算 |
| | 2間 | ¥649,600 | ¥762,200 | 加算なし | ¥6,600加算 | ¥6,600加算 | ¥129,000減算 | ¥73,500加算 | ¥59,600加算 | ¥78,000加算 | ¥133,100加算 | ¥174,400加算 |
| | 2.5間 | ¥788,100 | ¥916,800 | 加算なし | ¥8,300加算 | ¥8,300加算 | ¥162,600減算 | ¥92,300加算 | ¥69,500加算 | ¥90,300加算 | ¥165,200加算 | ¥218,000加算 |
| | 3間 | ¥898,000 | ¥1,042,800 | 加算なし | ¥9,900加算 | ¥9,900加算 | ¥194,000減算 | ¥110,800加算 | ¥80,500加算 | ¥104,800加算 | ¥197,300加算 | ¥261,600加算 |
| 9尺 | 1間 | ¥422,700 | ¥502,000 | ¥8,000加算 | ¥3,800加算 | ¥11,800加算 | ¥65,600減算 | ¥36,900加算 | ¥33,500加算 | ¥43,400加算 | ¥71,300加算 | ¥87,200加算 |
| | 1.5間 | ¥542,800 | ¥638,600 | ¥12,700加算 | ¥5,900加算 | ¥18,600加算 | ¥97,000減算 | ¥55,400加算 | ¥46,200加算 | ¥60,200加算 | ¥104,600加算 | ¥130,800加算 |
| | 2間 | ¥659,500 | ¥772,700 | ¥17,400加算 | ¥7,600加算 | ¥25,000加算 | ¥129,000減算 | ¥73,500加算 | ¥59,600加算 | ¥78,000加算 | ¥137,900加算 | ¥174,400加算 |
| | 2.5間 | ¥800,700 | ¥930,000 | ¥24,000加算 | ¥9,700加算 | ¥33,700加算 | ¥162,600減算 | ¥92,300加算 | ¥69,500加算 | ¥90,300加算 | ¥171,200加算 | ¥218,000加算 |
| | 3間 | ¥912,700 | ¥1,058,500 | ¥28,700加算 | ¥11,400加算 | ¥40,100加算 | ¥194,000減算 | ¥110,800加算 | ¥80,500加算 | ¥104,800加算 | ¥204,500加算 | ¥261,600加算 |

XCPSB003XA

●多連結フレームセットについては、（別冊）規格表①をご覧ください。

価格表②　腰壁（内観用+外観用価格）

| 腰壁用部材 | | 1間 | 1.5間 | 2間 | 2.5間 | 3間 |
|---|---|---|---|---|---|---|
| 下地ボード | | ¥91,600 | ¥115,400 | ¥139,600 | ¥177,000 | ¥201,200 |
| | インナー高土間納まり | ¥104,400 | ¥134,400 | ¥164,500 | ¥208,300 | ¥238,400 |
| アルカベール 取付用部材 | | ¥1,000 | ¥1,200 | ¥1,400 | ¥1,100 | ¥2,400 |

XCPSB003A

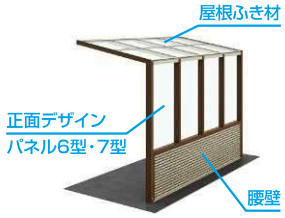


●正面パネル

| 6型 | 7型 |
|---|---|
| 強化ガラス | ポリカーボネート板 |

**ポリカーボネート板　積雪50cm・100cm仕様加算額**　**熱線遮断ポリカーボネート板　積雪50cm・100cm仕様加算額**

※1　積雪100cm仕様は、6尺までの設定です。

**アルミカラー**

※2　カームブラック/ステン色はアルミカラーの価格です。

**下地ボード**

※3　現地施工で化粧タイル（市販品）を貼る場合の下地ボードです。上記価格に化粧タイルの価格は含みません。対応するタイル厚は、14㎜以下になります。

**アルカベール 取付用部材**

※4　上記価格に「アルカベール」の価格は含みません。（別冊）アルミ外装材カタログ・深絞りシリーズよりお選びください。「アルカベール」はインナー高土間納まりの腰壁外観側には使用できません。

（注1）高さ方向は2枚となります。また、2.5間・3間の場合、フレーム・「アルカベール」ともに連結となります。フレームに関して、上記価格表の価格は適用されませんので別冊規格表にて積算してください。

| 天井カーテン用別売品 | 1間 | 1.5間 | 2間 | 2.5間 | 3間 |
|---|---|---|---|---|---|
| 開き防止部品 | ¥3,500 | ¥5,200 | ¥7,000 | ¥8,700 | ¥10,500 |

XCPSA001B

●開き防止部品（▶P.2295）は強風時に天井カーテンが開くのを抑制します。

| パネル6型(強化ガラス)専用オプション | 価格 |
|---|---|
| 衝突防止サインプレート | ¥2,400 |

XCPSB001A

●衝突防止サインプレート ▶P.2299

**注意**

●耐荷重性能（▶P.2288）以上の重さをかけないでください。商品に破損のおそれがあります。
※上の数値は比重0.3：積雪量1㎝あたり30N／㎡(3kgf／㎡)で計算しています。湿った雪の場合、1㎝あたりの重さがさらに大きくなる場合がありますので、早めに雪おろしを行ってください。
●連結して設置する場合は、建築基準法上、延べ面積30㎡以下になるように連棟してください。

**施工上の注意**

●木造住宅の1階以外は取付けないでください。
●バルコニー部や軒天へは取付けないでください。
●浸透性のある塗り壁やタイルへは後付施工を行わないでください。

●商品写真の色調は印刷により、実物と多少異なる場合があります。
●掲載価格は部材標準販売価格です。消費税、ガラス組込み商品を除くガラス代、組立費および搬入費、施工費、装飾品等は含まれていません。

正面デザインパネル付き屋根

# アウタールーフ

## 本体フレーム+正面デザインパネル6型+側面開口部セット ガーデンルームタイプ・基本

| | 材質 | アルミカラー | | 複合カラー※ | | | | |
|---|---|---|---|---|---|---|---|---|
| 本体フレーム | アルミ形材 | B7 カームブラック | H2 プラチナステン | B7 カームブラック | W6 桑炭 | W7 ハニーチェリー | YF キャラメルチーク | Z9 ショコラウォールナット |

※本体フレームには、カームブラック色・プラチナステン色のアルミカラーと、側枠・前枠・垂木掛け・垂木・野縁が必ずプラチナステン色となる複合カラーとがあり、複合カラーについてはそれぞれカームブラック/ステン色、桑炭/ステン色、ハニーチェリー/ステン色、キャラメルチーク/ステン色、ショコラウォールナット/ステン色と呼称します。正面デザインパネル6型は、前枠と同色をお選びください。

| | 材質 | カラー |
|---|---|---|
| 屋根ふき材 | ポリカーボネート板 | 2F トーメイマット |
| | 熱線遮断ポリカーボネート板 | 3J クリアマット |

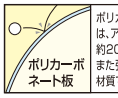

ポリカーボネート板は、アクリル板に比べ約20倍衝撃に強く、また弾力性に富んだ材質です。

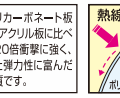

熱線遮断ポリカーボネート板は、ポリカーボネート板の耐衝撃性はそのままに熱による屋根下温度の上昇を防ぎます。

耐積雪性能 積雪20cm相当 (600N/㎡ 比重0.3)

耐積雪性能 積雪50cm相当 (1500N/㎡ 比重0.3)

耐積雪性能 積雪100cm相当 (3000N/㎡ 比重0.3)

**こちらの商品は納期を要します。詳しくはご確認ください。**

**算出手順**

1. 価格表①から本体(屋根部セット+正面フレームセット+正面デザインパネル+側面開口部セット)の価格を選びます。
2. 価格表①から選んだ間口・出幅サイズにより、必要に応じて網戸等のオプション品・別売品価格を価格表②から選びます。

価格表①■土間納まり/高土間納まり 本体価格表:本体フレーム(屋根部セット+正面フレームセット)+正面デザインパネル6型+側面開口部セット※3

| ガーデンルームタイプ 本体フレーム+パネル6型+側面開口部セット 価格表 | | 屋根ふき材 ポリカーボネート板 アルミカラー※4 | 屋根ふき材 ポリカーボネート板 複合カラー | 屋根ふき材 ポリカーボネート板 積雪50cm・100cm仕様加算額※2 | 屋根ふき材 熱線遮断ポリカーボネート板 積雪20cm仕様加算額 | 屋根ふき材 熱線遮断ポリカーボネート板 積雪50cm・100cm仕様加算額※2 | インナー リウッドデッキ 200 納まり 加算額※1 アルミカラー | インナー リウッドデッキ 200 納まり 加算額※1 複合カラー | オプション加算額 天井カーテン(フック棒¥4,300含む) | オプション加算額 ロールスクリーン H21 | オプション加算額 ロールスクリーン H25 |
|---|---|---|---|---|---|---|---|---|---|---|---|
| 5尺 | 1間 | ¥1,073,200 | ¥1,120,500 | ¥ 9,600加算 | ¥ 11,300加算 | ¥ 20,900加算 | ¥ 149,700加算 | ¥ 155,500加算 | ¥ 58,700加算 | ¥ 87,200加算 | ¥ 93,000加算 |
| | 1.5間 | ¥1,200,100 | ¥1,257,800 | ¥ 21,900加算 | ¥ 11,600加算 | ¥ 34,400加算 | ¥ 200,900加算 | ¥ 209,200加算 | ¥ 84,000加算 | ¥ 130,800加算 | ¥ 139,500加算 |
| | 2間 | ¥1,326,800 | ¥1,394,600 | ¥ 33,200加算 | ¥ 13,300加算 | ¥ 46,700加算 | ¥ 265,300加算 | ¥ 276,400加算 | ¥ 109,300加算 | ¥ 174,400加算 | ¥ 186,000加算 |
| | 2.5間 | ¥1,486,500 | ¥1,564,300 | ¥ 32,400加算 | ¥ 13,800加算 | ¥ 47,100加算 | ¥ 326,400加算 | ¥ 339,000加算 | ¥ 134,600加算 | ¥ 218,000加算 | ¥ 232,500加算 |
| | 3間 | ¥1,607,700 | ¥1,696,300 | ¥ 43,700加算 | ¥ 14,100加算 | ¥ 59,400加算 | ¥ 394,600加算 | ¥ 410,000加算 | ¥ 159,900加算 | ¥ 261,600加算 | ¥ 279,000加算 |
| 6尺 | 1間 | ¥1,089,800 | ¥1,136,900 | ¥ 11,200加算 | ¥ 13,300加算 | ¥ 24,500加算 | ¥ 174,700加算 | ¥ 180,500加算 | ¥ 63,300加算 | ¥ 87,200加算 | ¥ 93,000加算 |
| | 1.5間 | ¥1,219,100 | ¥1,276,500 | ¥ 23,400加算 | ¥ 14,400加算 | ¥ 38,100加算 | ¥ 232,600加算 | ¥ 240,900加算 | ¥ 90,300加算 | ¥ 130,800加算 | ¥ 139,500加算 |
| | 2間 | ¥1,347,900 | ¥1,415,700 | ¥ 34,600加算 | ¥ 15,600加算 | ¥ 50,600加算 | ¥ 302,700加算 | ¥ 313,800加算 | ¥ 117,300加算 | ¥ 174,400加算 | ¥ 186,000加算 |
| | 2.5間 | ¥1,508,500 | ¥1,586,400 | ¥ 35,500加算 | ¥ 17,100加算 | ¥ 52,900加算 | ¥ 372,500加算 | ¥ 385,100加算 | ¥ 144,300加算 | ¥ 218,000加算 | ¥ 232,500加算 |
| | 3間 | ¥1,632,800 | ¥1,720,700 | ¥ 46,100加算 | ¥ 18,200加算 | ¥ 64,800加算 | ¥ 449,500加算 | ¥ 464,900加算 | ¥ 171,300加算 | ¥ 261,600加算 | ¥ 279,000加算 |
| 7尺 | 1間 | ¥1,148,300 | ¥1,202,800 | 加算なし | ¥ 12,100加算 | ¥ 12,100加算 | ¥ 196,200加算 | ¥ 202,000加算 | ¥ 70,300加算 | ¥ 87,200加算 | ¥ 93,000加算 |
| | 1.5間 | ¥1,294,300 | ¥1,360,300 | 加算なし | ¥ 13,700加算 | ¥ 13,700加算 | ¥ 262,500加算 | ¥ 270,800加算 | ¥ 101,300加算 | ¥ 130,800加算 | ¥ 139,500加算 |
| | 2間 | ¥1,438,900 | ¥1,516,400 | 加算なし | ¥ 15,000加算 | ¥ 15,000加算 | ¥ 344,800加算 | ¥ 355,900加算 | ¥ 132,300加算 | ¥ 174,400加算 | ¥ 186,000加算 |
| | 2.5間 | ¥1,606,700 | ¥1,694,700 | 加算なし | ¥ 16,600加算 | ¥ 16,600加算 | ¥ 423,000加算 | ¥ 435,600加算 | ¥ 163,300加算 | ¥ 218,000加算 | ¥ 232,500加算 |
| | 3間 | ¥1,746,000 | ¥1,845,400 | 加算なし | ¥ 17,900加算 | ¥ 17,900加算 | ¥ 512,000加算 | ¥ 527,400加算 | ¥ 194,300加算 | ¥ 261,600加算 | ¥ 279,000加算 |
| 8尺 | 1間 | ¥1,176,300 | ¥1,231,000 | 加算なし | ¥ 12,300加算 | ¥ 12,300加算 | ¥ 224,000加算 | ¥ 229,800加算 | ¥ 74,700加算 | ¥ 87,200加算 | ¥ 93,000加算 |
| | 1.5間 | ¥1,324,200 | ¥1,390,400 | 加算なし | ¥ 14,000加算 | ¥ 14,000加算 | ¥ 296,700加算 | ¥ 305,000加算 | ¥ 106,800加算 | ¥ 130,800加算 | ¥ 139,500加算 |
| | 2間 | ¥1,471,300 | ¥1,548,800 | 加算なし | ¥ 15,600加算 | ¥ 15,600加算 | ¥ 389,700加算 | ¥ 400,800加算 | ¥ 138,900加算 | ¥ 174,400加算 | ¥ 186,000加算 |
| | 2.5間 | ¥1,639,700 | ¥1,727,800 | 加算なし | ¥ 17,300加算 | ¥ 17,300加算 | ¥ 480,200加算 | ¥ 492,800加算 | ¥ 171,000加算 | ¥ 218,000加算 | ¥ 232,500加算 |
| | 3間 | ¥1,780,900 | ¥1,880,500 | 加算なし | ¥ 18,900加算 | ¥ 18,900加算 | ¥ 579,500加算 | ¥ 594,900加算 | ¥ 203,100加算 | ¥ 261,600加算 | ¥ 279,000加算 |
| 9尺 | 1間 | ¥1,191,400 | ¥1,246,800 | ¥ 8,000加算 | ¥ 13,500加算 | ¥ 21,500加算 | ¥ 230,700加算 | ¥ 236,500加算 | ¥ 76,900加算 | ¥ 87,200加算 | ¥ 93,000加算 |
| | 1.5間 | ¥1,342,600 | ¥1,409,300 | ¥ 12,700加算 | ¥ 15,600加算 | ¥ 28,300加算 | ¥ 305,200加算 | ¥ 313,500加算 | ¥ 110,200加算 | ¥ 130,800加算 | ¥ 139,500加算 |
| | 2間 | ¥1,491,300 | ¥1,569,400 | ¥ 17,400加算 | ¥ 17,300加算 | ¥ 34,700加算 | ¥ 400,800加算 | ¥ 411,900加算 | ¥ 143,500加算 | ¥ 174,400加算 | ¥ 186,000加算 |
| | 2.5間 | ¥1,662,400 | ¥1,751,100 | ¥ 24,000加算 | ¥ 19,400加算 | ¥ 43,400加算 | ¥ 493,100加算 | ¥ 505,700加算 | ¥ 176,800加算 | ¥ 218,000加算 | ¥ 232,500加算 |
| | 3間 | ¥1,805,700 | ¥1,906,300 | ¥ 28,700加算 | ¥ 21,100加算 | ¥ 49,800加算 | ¥ 594,500加算 | ¥ 609,900加算 | ¥ 210,100加算 | ¥ 261,600加算 | ¥ 279,000加算 |

XCPSG001XA

●多連結フレームセットについては、(別冊) 規格表①をご覧ください。

インナー リウッドデッキ 200納まり加算額

※1 アウタールーフ内部の「リウッドデッキ 200」の価格を含みます。外部に設置する「リウッドデッキ 200」の価格は含みません。

ポリカーボネート板 積雪50cm・100cm仕様加算額 熱線遮断ポリカーボネート板 積雪50cm・100cm仕様加算額

※2 積雪100cm仕様は、6尺までの設定です。

※3 価格表①には両側面開口部のガラスの価格は含まれていません。下記価格表をご参照ください

アルミカラー

※4 カームブラック/ステン色はアルミカラーの価格です。

●正面パネル

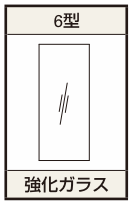


### 両側面開口部 強化ガラス(光触媒コート付き) t=5㎜ 単体価格表

| 強化ガラス(光触媒コート付き) | 5尺 | 6尺 | 7尺 | 8尺 | 9尺 |
|---|---|---|---|---|---|
| | ¥182,400 | ¥226,800 | ¥271,800 | ¥315,600 | ¥360,600 |

XCPSG001C

### (参考) 両側面開口部 現地手配品 フロート板ガラス(一般透明ガラス) t=5㎜

| フロート板ガラス | 5尺 | 6尺 | 7尺 | 8尺 | 9尺 |
|---|---|---|---|---|---|
| | ¥110,000 | ¥127,000 | ¥144,000 | ¥161,000 | ¥178,000 |

XCPSG001D

●上記は現地手配品の参考概算価格です。実際の価格と異なる場合があります。

### 価格表② オプション品・別売品

| オプション | | 5尺 | 6尺 | 7尺 | 8尺 | 9尺 |
|---|---|---|---|---|---|---|
| 両側面開口部横引き収納網戸 | H20 | ¥140,000 | ¥148,000 | ¥236,200 | ¥244,400 | ¥252,400 |
| | H22 | ¥144,600 | ¥153,800 | ¥160,600 | ¥255,800 | ¥262,800 |
| | H24 | ¥149,200 | ¥158,200 | ¥165,200 | ¥267,200 | ¥276,400 |

XCPSG001A

| 天井カーテン用別売品 | 1間 | 1.5間 | 2間 | 2.5間 | 3間 |
|---|---|---|---|---|---|
| 開き防止部品 | ¥ 3,500 | ¥ 5,200 | ¥ 7,000 | ¥ 8,700 | ¥10,500 |

XCPSA001B

●開き防止部品(▶P.2295)は強風時に天井カーテンが開くのを抑制します。

| 専用カーテンレール | | |
|---|---|---|
| 片側面用 | 5~7尺用 | ¥ 7,000 |
| | 8~9尺用 | ¥ 9,200 |
| 正面用 | L=2000 | ¥18,700 |
| | L=3000 | ¥20,700 |

XCPSG001B

●専用カーテンレール ▶P.2306

●カーテンレール正面用にはレール取付部品の価格を含みます。

| パネル6型(強化ガラス)専用オプション | 価格 |
|---|---|
| 衝突防止サインプレート | ¥2,400 |

XCPSB001A

●衝突防止サインプレート ▶P.2299

**注意**

●耐荷重性能(▶P.2288)以上の重さをかけないでください。商品に破損のおそれがあります。

※上の数値は比重0.3積雪量1cmあたり30N/㎡(3kgf/㎡)で計算しています。湿った雪の場合、1cmあたりの重さがさらに大きくなる場合がありますので、早めに雪おろしを行ってください。

●連結して設置する場合は、建築基準法上、延べ面積30㎡以下になるように連棟してください。

正面デザインパネル付き屋根

# アウタールーフ 本体フレーム+側面開口部セット

ガーデンルームタイプ・中骨付き

| | 材質 | アルミカラー | | 複合カラー※ | | | | |
|---|---|---|---|---|---|---|---|---|
| 本体フレーム | アルミ形材 | B7 カームブラック | H2 プラチナステン | B7 カームブラック | W6 桑炭 | W7 ハニーチェリー | YF キャラメルチーク | Z9 ショコラウォールナット |

※本体フレームには、カームブラック色・プラチナステン色のアルミカラーと、側枠・前枠・垂木掛け・垂木・野縁が必ずプラチナステン色となる複合カラーとがあり、複合カラーについてはそれぞれカームブラック/ステン色、桑炭/ステン色、ハニーチェリー/ステン色、キャラメルチーク/ステン色、ショコラウォールナット/ステン色と呼称します。正面デザインパネルは、前枠と同色をお選びください。

| | 材質 | カラー |
|---|---|---|
| 屋根ふき材 | ポリカーボネート板 | 2F トーメイマット |
| | 熱線遮断ポリカーボネート板 | 3J クリアマット |

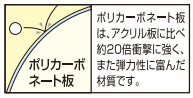

ポリカーボネート板は、アクリル板に比べ約20倍衝撃に強く、また弾力性に富んだ材質です。

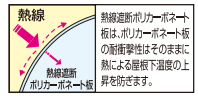

熱線遮断ポリカーボネート板は、ポリカーボネート板の耐衝撃性はそのままに熱による屋根下温度の上昇を防ぎます。

耐積雪性能 積雪20cm相当 (600N/㎡ 比重0.3)

耐積雪性能 積雪50cm相当 (1500N/㎡ 比重0.3)

耐積雪性能 積雪100cm相当 (3000N/㎡ 比重0.3)

**こちらの商品は納期を要します。詳しくはご確認ください。**

**算出手順**

1. 価格表①から本体(屋根セット+正面フレームセット+側面開口部セット)の価格を選びます。
2. 価格表①から選んだ開口サイズにより、そのスパン数分の正面デザインパネルを価格表②から選びます。
3. 価格表①から選んだ間口・出幅サイズにより、必要に応じて網戸等のオプション品・別売品価格を価格表③から選びます。

## 価格表①■土間納まり/高土間納まり 中骨付き 本体価格表:本体フレーム(屋根部セット+正面フレームセット)+側面開口部セット※3

| ガーデンルームタイプ 本体フレーム+側面開口部セット/中骨付き価格表 | | 屋根ふき材 ポリカーボネート板 アルミカラー※4 | 屋根ふき材 ポリカーボネート板 複合カラー | 屋根ふき材 ポリカーボネート板 積雪50cm・100cm仕様加算額※2 | 屋根ふき材 熱線遮断ポリカーボネート板 積雪20cm仕様加算額 | 屋根ふき材 熱線遮断ポリカーボネート板 積雪50cm・100cm仕様加算額※2 | インナー リウッドデッキ 200 納まり 加算額※1 アルミカラー | インナー リウッドデッキ 200 納まり 加算額※1 複合カラー | オプション加算額 天井カーテン(フック棒¥4,300含む) | オプション加算額 ロールスクリーン H21 | オプション加算額 ロールスクリーン H25 |
|---|---|---|---|---|---|---|---|---|---|---|---|
| 5尺 | 1間 | ¥ 923,200 | ¥ 972,500 | ¥ 9,600加算 | ¥ 11,300加算 | ¥ 20,900加算 | ¥ 149,900加算 | ¥ 155,100加算 | ¥ 58,700加算 | ¥ 87,200加算 | ¥ 93,000加算 |
| | 1.5間 | ¥ 979,900 | ¥1,040,900 | ¥ 21,900加算 | ¥ 11,600加算 | ¥ 34,400加算 | ¥ 200,800加算 | ¥ 208,400加算 | ¥ 84,000加算 | ¥ 130,800加算 | ¥ 139,500加算 |
| | 2間 | ¥1,037,500 | ¥1,110,100 | ¥ 33,200加算 | ¥ 13,300加算 | ¥ 46,700加算 | ¥ 264,700加算 | ¥ 274,900加算 | ¥ 109,300加算 | ¥ 174,400加算 | ¥ 186,000加算 |
| | 2.5間 | ¥1,116,700 | ¥1,200,000 | ¥ 32,400加算 | ¥ 13,800加算 | ¥ 47,100加算 | ¥ 326,000加算 | ¥ 337,600加算 | ¥ 134,600加算 | ¥ 218,000加算 | ¥ 232,500加算 |
| | 3間 | ¥1,167,000 | ¥1,262,600 | ¥ 43,700加算 | ¥ 14,100加算 | ¥ 59,400加算 | ¥ 394,100加算 | ¥ 408,300加算 | ¥ 159,900加算 | ¥ 261,600加算 | ¥ 279,000加算 |
| 6尺 | 1間 | ¥ 939,800 | ¥ 988,900 | ¥ 11,200加算 | ¥ 13,300加算 | ¥ 24,500加算 | ¥ 174,900加算 | ¥ 180,100加算 | ¥ 63,300加算 | ¥ 87,200加算 | ¥ 93,000加算 |
| | 1.5間 | ¥ 998,900 | ¥1,059,600 | ¥ 23,400加算 | ¥ 14,400加算 | ¥ 38,100加算 | ¥ 232,500加算 | ¥ 240,100加算 | ¥ 90,300加算 | ¥ 130,800加算 | ¥ 139,500加算 |
| | 2間 | ¥1,058,600 | ¥1,131,200 | ¥ 34,600加算 | ¥ 15,600加算 | ¥ 50,600加算 | ¥ 302,100加算 | ¥ 312,300加算 | ¥ 117,300加算 | ¥ 174,400加算 | ¥ 186,000加算 |
| | 2.5間 | ¥1,138,700 | ¥1,222,100 | ¥ 35,500加算 | ¥ 17,100加算 | ¥ 52,900加算 | ¥ 372,100加算 | ¥ 383,700加算 | ¥ 144,300加算 | ¥ 218,000加算 | ¥ 232,500加算 |
| | 3間 | ¥1,192,100 | ¥1,287,000 | ¥ 46,100加算 | ¥ 18,200加算 | ¥ 64,800加算 | ¥ 449,000加算 | ¥ 463,200加算 | ¥ 171,300加算 | ¥ 261,600加算 | ¥ 279,000加算 |
| 7尺 | 1間 | ¥ 998,300 | ¥1,054,800 | 加算なし | ¥ 12,100加算 | ¥ 12,100加算 | ¥ 196,400加算 | ¥ 201,600加算 | ¥ 70,300加算 | ¥ 87,200加算 | ¥ 93,000加算 |
| | 1.5間 | ¥1,074,100 | ¥1,143,400 | 加算なし | ¥ 13,700加算 | ¥ 13,700加算 | ¥ 262,400加算 | ¥ 270,000加算 | ¥ 101,300加算 | ¥ 130,800加算 | ¥ 139,500加算 |
| | 2間 | ¥1,149,600 | ¥1,231,900 | 加算なし | ¥ 15,000加算 | ¥ 15,000加算 | ¥ 344,200加算 | ¥ 354,400加算 | ¥ 132,300加算 | ¥ 174,400加算 | ¥ 186,000加算 |
| | 2.5間 | ¥1,236,900 | ¥1,330,400 | 加算なし | ¥ 16,600加算 | ¥ 16,600加算 | ¥ 422,600加算 | ¥ 434,200加算 | ¥ 163,300加算 | ¥ 218,000加算 | ¥ 232,500加算 |
| | 3間 | ¥1,305,300 | ¥1,411,700 | 加算なし | ¥ 17,900加算 | ¥ 17,900加算 | ¥ 511,500加算 | ¥ 525,700加算 | ¥ 194,300加算 | ¥ 261,600加算 | ¥ 279,000加算 |
| 8尺 | 1間 | ¥1,026,300 | ¥1,083,000 | 加算なし | ¥ 12,300加算 | ¥ 12,300加算 | ¥ 224,200加算 | ¥ 229,400加算 | ¥ 74,700加算 | ¥ 87,200加算 | ¥ 93,000加算 |
| | 1.5間 | ¥1,104,000 | ¥1,173,500 | 加算なし | ¥ 14,000加算 | ¥ 14,000加算 | ¥ 296,600加算 | ¥ 304,200加算 | ¥ 106,800加算 | ¥ 130,800加算 | ¥ 139,500加算 |
| | 2間 | ¥1,182,000 | ¥1,264,300 | 加算なし | ¥ 15,600加算 | ¥ 15,600加算 | ¥ 389,100加算 | ¥ 399,300加算 | ¥ 138,900加算 | ¥ 174,400加算 | ¥ 186,000加算 |
| | 2.5間 | ¥1,269,900 | ¥1,363,500 | 加算なし | ¥ 17,300加算 | ¥ 17,300加算 | ¥ 479,800加算 | ¥ 491,400加算 | ¥ 171,000加算 | ¥ 218,000加算 | ¥ 232,500加算 |
| | 3間 | ¥1,340,200 | ¥1,446,800 | 加算なし | ¥ 18,900加算 | ¥ 18,900加算 | ¥ 579,000加算 | ¥ 593,200加算 | ¥ 203,100加算 | ¥ 261,600加算 | ¥ 279,000加算 |
| 9尺 | 1間 | ¥1,041,400 | ¥1,098,800 | ¥ 8,000加算 | ¥ 13,500加算 | ¥ 21,500加算 | ¥ 230,900加算 | ¥ 236,100加算 | ¥ 76,900加算 | ¥ 87,200加算 | ¥ 93,000加算 |
| | 1.5間 | ¥1,122,400 | ¥1,192,400 | ¥ 12,700加算 | ¥ 15,600加算 | ¥ 28,300加算 | ¥ 305,100加算 | ¥ 312,700加算 | ¥ 110,200加算 | ¥ 130,800加算 | ¥ 139,500加算 |
| | 2間 | ¥1,202,000 | ¥1,284,900 | ¥ 17,400加算 | ¥ 17,300加算 | ¥ 34,700加算 | ¥ 400,200加算 | ¥ 410,400加算 | ¥ 143,500加算 | ¥ 174,400加算 | ¥ 186,000加算 |
| | 2.5間 | ¥1,292,600 | ¥1,386,800 | ¥ 24,000加算 | ¥ 19,400加算 | ¥ 43,400加算 | ¥ 492,700加算 | ¥ 504,300加算 | ¥ 176,800加算 | ¥ 218,000加算 | ¥ 232,500加算 |
| | 3間 | ¥1,365,000 | ¥1,472,600 | ¥ 28,700加算 | ¥ 21,100加算 | ¥ 49,800加算 | ¥ 594,000加算 | ¥ 608,200加算 | ¥ 210,100加算 | ¥ 261,600加算 | ¥ 279,000加算 |

XCPSG002XA

●多連結フレームセットについては、(別冊)規格表①をご覧ください。

**インナー リウッドデッキ 200納まり加算額**

※1 アウタールーフ内部の「リウッドデッキ 200」の価格を含みます。外部に設置する「リウッドデッキ 200」の価格は含みません。

**ポリカーボネート板 積雪50cm・100cm仕様加算額** **熱線遮断ポリカーボネート板 積雪50cm・100cm仕様加算額**

※2 積雪100cm仕様は、6尺までの設定です。

※3 価格表①には正面デザインパネルおよび両側面開口部のガラスの価格は含まれていません。下記価格表をご参照ください。

**アルミカラー**

※4 カームブラック/ステン色はアルミカラーの価格です。

●正面パネル

| 6型 | 8型 |
|---|---|
| | |
| 強化ガラス | 片上げ下げ窓 |

## 両側面開口部 強化ガラス(光触媒コート付き) t=5㎜ 単体価格表

| 強化ガラス(光触媒コート付き) | 5尺 | 6尺 | 7尺 | 8尺 | 9尺 |
|---|---|---|---|---|---|
| | ¥182,400 | ¥226,800 | ¥271,800 | ¥315,600 | ¥360,600 |

XCPSG001C

## (参考)両側面開口部 現地手配品 フロート板ガラス(一般透明ガラス) t=5㎜

| フロート板ガラス | 5尺 | 6尺 | 7尺 | 8尺 | 9尺 |
|---|---|---|---|---|---|
| | ¥110,000 | ¥127,000 | ¥144,000 | ¥161,000 | ¥178,000 |

XCPSG001D

●上記は現地手配品の参考概算価格です。実際の価格と異なる場合があります。

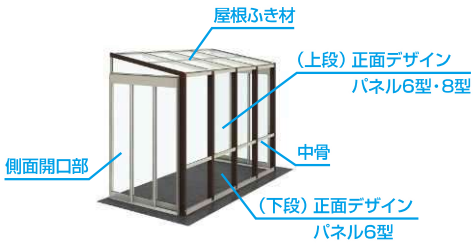


## 価格表② 正面デザインパネル ※必要スパン数分の正面デザインパネルをそれぞれお選びください。

| 正面デザインパネル | 1スパン(0.5間) | 2スパン(1間) | 3スパン(1.5間) | 4スパン(2間) | 5スパン(2.5間) | 6スパン(3間) |
|---|---|---|---|---|---|---|
| 上段・下段とも6型(強化ガラス) | ¥ 85,500 | ¥162,100 | ¥238,600 | ¥315,000 | ¥400,700 | ¥477,200 |
| 上段:8型(片上げ下げ窓)・下段:6型 | ¥157,800 | ¥287,900 | ¥419,900 | ¥551,600 | ¥707,800 | ¥839,800 |

XCPSG002A

●8型の片上げ下げ窓はガラス組立完成品、「クリアネット」網戸付きです。

## 価格表③ オプション品・別売品

| オプション | | 5尺 | 6尺 | 7尺 | 8尺 | 9尺 |
|---|---|---|---|---|---|---|
| 両側面開口部横引き収納網戸 | H20 | ¥140,000 | ¥148,000 | ¥236,200 | ¥244,400 | ¥252,400 |
| | H22 | ¥144,600 | ¥153,800 | ¥160,600 | ¥255,800 | ¥262,800 |
| | H24 | ¥149,200 | ¥158,200 | ¥165,200 | ¥267,200 | ¥276,400 |

XCPSG001A

| 専用カーテンレール | | |
|---|---|---|
| 片側面用 | 5~7尺用 | ¥ 7,000 |
| | 8~9尺用 | ¥ 9,200 |
| 正面用 | L=2000 | ¥18,700 |
| | L=3000 | ¥20,700 |

XCPSG001B

| パネル6型(強化ガラス)専用オプション | 価格 |
|---|---|
| 衝突防止サインプレート | ¥2,400 |

XCPSB001A

●衝突防止サインプレート ▶P.2299

●専用カーテンレール ▶P.2306

●カーテンレール正面用にはレール取付部品の価格を含みます。

| 天井カーテン用別売品 | 1間 | 1.5間 | 2間 | 2.5間 | 3間 |
|---|---|---|---|---|---|
| 開き防止部品 | ¥ 3,500 | ¥ 5,200 | ¥ 7,000 | ¥ 8,700 | ¥10,500 |

XCPSA001B

●開き防止部品(▶P.2295)は強風時に天井カーテンが開くのを抑制します。

**注意**

●耐荷重性能(▶P.2288)以上の重さをかけないでください。商品に破損のおそれがあります。

※上の数値は比重0.3:積雪量1cmあたり30N/㎡(3kgf/㎡)で計算しています。湿った雪の場合、1cmあたりの重さがさらに大きくなる場合がありますので、早めに雪おろしを行ってください。

●連結して設置する場合は、建築基準法上、延べ面積30㎡以下になるように連棟してください。

**施工上の注意**

●木造住宅の1階以外は取付けないでください。

●バルコニー部や軒天へは取付けないでください。

●浸透性のある塗り壁やタイルへは後付施工を行わないでください。

●商品写真の色調は印刷により、実物と多少異なる場合があります。

●掲載価格は部材標準販売価格です。消費税、ガラス組込み商品を除くガラス代、組立費および搬入費、施工費、装飾品等は含まれていません。

## ガーデンルームタイプ・腰壁付き

**算出手順**

1. 価格表①から本体（屋根セット＋正面フレームセット＋側面開口部セット）の価格を選びます。
2. 価格表①から選んだ開口サイズにより、そのスパン数分の正面デザインパネルを価格表②から選びます。
3. 価格表①から選んだ開口サイズにより、必要間口の腰壁を価格表③から選びます。
4. 価格表①から選んだ間口・出幅サイズにより、必要に応じて網戸等のオプション品・別売品価格を価格表④から選びます。

### 価格表①■土間納まり／高土間納まり 腰壁付き 本体価格表：本体フレーム（屋根セット＋正面フレームセット）＋側面開口部セット※3

| ガーデンルームタイプ 本体フレーム＋側面開口部セット/腰壁付き価格表 | | 屋根ふき材 ポリカーボネート板 アルミカラー※4 | 屋根ふき材 ポリカーボネート板 複合カラー | 屋根ふき材 ポリカーボネート板 積雪50cm・100cm仕様加算額※2 | 屋根ふき材 熱線遮断ポリカーボネート板 積雪20cm仕様加算額 | 屋根ふき材 熱線遮断ポリカーボネート板 積雪50cm・100cm仕様加算額※2 | インナー リウッドデッキ 200納まり 加算額※1 アルミカラー | インナー リウッドデッキ 200納まり 加算額※1 複合カラー | インナー高土間納まり加算額 アルミカラー | インナー高土間納まり加算額 複合カラー | オプション加算額 天井カーテン（フック棒¥4,300含む） | オプション加算額 ロールスクリーン |
|---|---|---|---|---|---|---|---|---|---|---|---|---|
| 5尺 | 1間 | ¥ 962,900 | ¥1,034,100 | ¥ 9,600加算 | ¥ 11,300加算 | ¥ 20,900加算 | ¥ 158,600加算 | ¥ 170,100加算 | ¥ 33,500加算 | ¥ 43,400加算 | ¥ 58,700加算 | ¥ 87,200加算 |
| | 1.5間 | ¥1,023,800 | ¥1,110,600 | ¥ 21,900加算 | ¥ 11,600加算 | ¥ 34,400加算 | ¥ 211,500加算 | ¥ 227,800加算 | ¥ 46,200加算 | ¥ 60,200加算 | ¥ 84,000加算 | ¥ 130,800加算 |
| | 2間 | ¥1,083,600 | ¥1,186,500 | ¥ 33,200加算 | ¥ 13,300加算 | ¥ 46,700加算 | ¥ 282,200加算 | ¥ 304,300加算 | ¥ 59,600加算 | ¥ 78,000加算 | ¥ 109,300加算 | ¥ 174,400加算 |
| | 2.5間 | ¥1,169,500 | ¥1,287,900 | ¥ 32,400加算 | ¥ 13,800加算 | ¥ 47,100加算 | ¥ 342,500加算 | ¥ 367,800加算 | ¥ 69,500加算 | ¥ 90,300加算 | ¥ 134,600加算 | ¥ 218,000加算 |
| | 3間 | ¥1,224,500 | ¥1,358,300 | ¥ 43,700加算 | ¥ 14,100加算 | ¥ 59,400加算 | ¥ 410,400加算 | ¥ 439,600加算 | ¥ 80,500加算 | ¥ 104,800加算 | ¥ 159,900加算 | ¥ 261,600加算 |
| 6尺 | 1間 | ¥ 979,500 | ¥1,050,500 | ¥ 11,200加算 | ¥ 13,300加算 | ¥ 24,500加算 | ¥ 183,600加算 | ¥ 195,100加算 | ¥ 33,500加算 | ¥ 43,400加算 | ¥ 63,300加算 | ¥ 87,200加算 |
| | 1.5間 | ¥1,042,800 | ¥1,129,300 | ¥ 23,400加算 | ¥ 14,400加算 | ¥ 38,100加算 | ¥ 243,200加算 | ¥ 259,500加算 | ¥ 46,200加算 | ¥ 60,200加算 | ¥ 90,300加算 | ¥ 130,800加算 |
| | 2間 | ¥1,104,700 | ¥1,207,600 | ¥ 34,600加算 | ¥ 15,600加算 | ¥ 50,600加算 | ¥ 319,600加算 | ¥ 341,700加算 | ¥ 59,600加算 | ¥ 78,000加算 | ¥ 117,300加算 | ¥ 174,400加算 |
| | 2.5間 | ¥1,191,500 | ¥1,310,000 | ¥ 35,500加算 | ¥ 17,100加算 | ¥ 52,900加算 | ¥ 388,600加算 | ¥ 413,900加算 | ¥ 69,500加算 | ¥ 90,300加算 | ¥ 144,300加算 | ¥ 218,000加算 |
| | 3間 | ¥1,249,600 | ¥1,382,700 | ¥ 46,100加算 | ¥ 18,200加算 | ¥ 64,800加算 | ¥ 465,300加算 | ¥ 494,500加算 | ¥ 80,500加算 | ¥ 104,800加算 | ¥ 171,300加算 | ¥ 261,600加算 |
| 7尺 | 1間 | ¥1,038,000 | ¥1,116,400 | 加算なし | ¥ 12,100加算 | ¥ 12,100加算 | ¥ 205,100加算 | ¥ 216,600加算 | ¥ 33,500加算 | ¥ 43,400加算 | ¥ 70,300加算 | ¥ 87,200加算 |
| | 1.5間 | ¥1,118,000 | ¥1,213,100 | 加算なし | ¥ 13,700加算 | ¥ 13,700加算 | ¥ 273,100加算 | ¥ 289,400加算 | ¥ 46,200加算 | ¥ 60,200加算 | ¥ 101,300加算 | ¥ 130,800加算 |
| | 2間 | ¥1,195,700 | ¥1,308,300 | 加算なし | ¥ 15,000加算 | ¥ 15,000加算 | ¥ 361,700加算 | ¥ 383,800加算 | ¥ 59,600加算 | ¥ 78,000加算 | ¥ 132,300加算 | ¥ 174,400加算 |
| | 2.5間 | ¥1,289,700 | ¥1,418,300 | 加算なし | ¥ 16,600加算 | ¥ 16,600加算 | ¥ 439,100加算 | ¥ 464,400加算 | ¥ 69,500加算 | ¥ 90,300加算 | ¥ 163,300加算 | ¥ 218,000加算 |
| | 3間 | ¥1,362,800 | ¥1,507,400 | 加算なし | ¥ 17,900加算 | ¥ 17,900加算 | ¥ 527,800加算 | ¥ 557,000加算 | ¥ 80,500加算 | ¥ 104,800加算 | ¥ 194,300加算 | ¥ 261,600加算 |
| 8尺 | 1間 | ¥1,066,000 | ¥1,144,600 | 加算なし | ¥ 12,300加算 | ¥ 12,300加算 | ¥ 232,900加算 | ¥ 244,400加算 | ¥ 33,500加算 | ¥ 43,400加算 | ¥ 74,700加算 | ¥ 87,200加算 |
| | 1.5間 | ¥1,147,900 | ¥1,243,200 | 加算なし | ¥ 14,000加算 | ¥ 14,000加算 | ¥ 307,300加算 | ¥ 323,600加算 | ¥ 46,200加算 | ¥ 60,200加算 | ¥ 106,800加算 | ¥ 130,800加算 |
| | 2間 | ¥1,228,100 | ¥1,340,700 | 加算なし | ¥ 15,600加算 | ¥ 15,600加算 | ¥ 406,600加算 | ¥ 428,700加算 | ¥ 59,600加算 | ¥ 78,000加算 | ¥ 138,900加算 | ¥ 174,400加算 |
| | 2.5間 | ¥1,322,700 | ¥1,451,400 | 加算なし | ¥ 17,300加算 | ¥ 17,300加算 | ¥ 496,300加算 | ¥ 521,600加算 | ¥ 69,500加算 | ¥ 90,300加算 | ¥ 171,000加算 | ¥ 218,000加算 |
| | 3間 | ¥1,397,700 | ¥1,542,500 | 加算なし | ¥ 18,900加算 | ¥ 18,900加算 | ¥ 595,300加算 | ¥ 624,500加算 | ¥ 80,500加算 | ¥ 104,800加算 | ¥ 203,100加算 | ¥ 261,600加算 |
| 9尺 | 1間 | ¥1,081,100 | ¥1,160,400 | ¥ 8,000加算 | ¥ 13,500加算 | ¥ 21,500加算 | ¥ 239,600加算 | ¥ 251,100加算 | ¥ 33,500加算 | ¥ 43,400加算 | ¥ 76,900加算 | ¥ 87,200加算 |
| | 1.5間 | ¥1,166,300 | ¥1,262,100 | ¥ 12,700加算 | ¥ 15,600加算 | ¥ 28,300加算 | ¥ 315,800加算 | ¥ 332,100加算 | ¥ 46,200加算 | ¥ 60,200加算 | ¥ 110,200加算 | ¥ 130,800加算 |
| | 2間 | ¥1,248,100 | ¥1,361,300 | ¥ 17,400加算 | ¥ 17,300加算 | ¥ 34,700加算 | ¥ 417,700加算 | ¥ 439,800加算 | ¥ 59,600加算 | ¥ 78,000加算 | ¥ 143,500加算 | ¥ 174,400加算 |
| | 2.5間 | ¥1,345,400 | ¥1,474,700 | ¥ 24,000加算 | ¥ 19,400加算 | ¥ 43,400加算 | ¥ 509,200加算 | ¥ 534,500加算 | ¥ 69,500加算 | ¥ 90,300加算 | ¥ 176,800加算 | ¥ 218,000加算 |
| | 3間 | ¥1,422,500 | ¥1,568,300 | ¥ 28,700加算 | ¥ 21,100加算 | ¥ 49,800加算 | ¥ 610,300加算 | ¥ 639,500加算 | ¥ 80,500加算 | ¥ 104,800加算 | ¥ 210,100加算 | ¥ 261,600加算 |

XCPSG003XA

●多連結フレームセットについては、（別冊）規格表①をご覧ください。

**インナー リウッドデッキ 200納まり加算額**

※1　デッキ納まりは「リウッドデッキ 200」のみの対応になります。インナーデッキのデッキ材の価格を含みます。外部デッキの価格は含みません。

**ポリカーボネート板　積雪50cm・100cm仕様加算額　熱線遮断ポリカーボネート板　積雪50cm・100cm仕様加算額**

※2　積雪100cm仕様は、6尺までの設定です。

※3　価格表①には正面デザインパネルおよび両側面開口部のガラスの価格は含まれていません。下記価格表をご参照ください。

**アルミカラー**

※4　カームブラック/ステン色はアルミカラーの価格です。

### ●正面パネル

| 6型 | 8型 |
|---|---|
| | |
| 強化ガラス | 片上げ下げ窓 |

### 両側面開口部 強化ガラス（光触媒コート付き）t＝5㎜ 単体価格表

| 強化ガラス（光触媒コート付き） | 5尺 | 6尺 | 7尺 | 8尺 | 9尺 |
|---|---|---|---|---|---|
| | ¥182,400 | ¥226,800 | ¥271,800 | ¥315,600 | ¥360,600 |

XCPSG001C

### （参考）両側面開口部 現地手配品 フロート板ガラス（一般透明ガラス）t＝5㎜

| フロート板ガラス | 5尺 | 6尺 | 7尺 | 8尺 | 9尺 |
|---|---|---|---|---|---|
| | ¥110,000 | ¥127,000 | ¥144,000 | ¥161,000 | ¥178,000 |

XCPSG001D

●上記は現地手配品の参考概算価格です。実際の価格と異なる場合があります。

### 価格表②　正面デザインパネル　※必要スパン数分の正面デザインパネルをそれぞれお選びください。

| 正面デザインパネル | 1スパン（0.5間） | 2スパン（1間） | 3スパン（1.5間） | 4スパン（2間） | 5スパン（2.5間） | 6スパン（3間） |
|---|---|---|---|---|---|---|
| 6型（強化ガラス） | ¥ 62,300 | ¥115,700 | ¥169,100 | ¥222,100 | ¥284,800 | ¥338,200 |
| 8型（片上げ下げ窓） | ¥130,300 | ¥236,600 | ¥342,800 | ¥449,000 | ¥579,400 | ¥685,600 |

XCPSG003A

●8型の片上げ下げ窓はガラス完成品、「クリアネット」網戸付きです。

### 価格表③　腰壁（内観用＋外観用価格）（注1）

| 腰壁用部材 | | 1間 | 1.5間 | 2間 | 2.5間 | 3間 |
|---|---|---|---|---|---|---|
| 下地ボード※5（化粧ボード） | | ¥ 91,600 | ¥115,400 | ¥139,600 | ¥177,000 | ¥201,200 |
| | インナー リウッドデッキ 納まり | ¥150,200 | ¥192,100 | ¥234,300 | ¥296,800 | ¥339,000 |
| | インナー高土間納まり | ¥104,400 | ¥134,400 | ¥164,500 | ¥208,300 | ¥238,400 |
| アルカベール 取付用部材※6 | | ¥ 1,000 | ¥ 1,200 | ¥ 1,400 | ¥ 2,200 | ¥ 2,400 |

XCPSG003B

**下地ボード**

※5　現地施工で化粧タイル（市販品）を貼る場合の下地ボードです。上記価格に化粧タイルの価格は含みません。
　　インナー「リウッドデッキ 200」納まりの場合は、内観側下部に化粧ボードが必要になります。対応するタイル厚は14㎜以下になります。

**アルカベール 取付用部材**

※6　上記価格に「アルカベール」の価格は含みません。（別冊）アルミ外装材カタログ・深絞りシリーズよりお選びください。
　　「アルカベール」はインナー「リウッドデッキ 200」納まり、インナー高土間納まりの腰壁外観側には使用できません。

（注1）高さ方向は2枚となります。また、2.5間・3間の場合、フレーム・「アルカベール」ともに連結となります。フレームに関して、価格表③の価格は適用されませんので、別冊規格表にて積算してください。

### 価格表④　オプション品・別売品

| オプション | | 5尺 | 6尺 | 7尺 | 8尺 | 9尺 |
|---|---|---|---|---|---|---|
| 両側面開口部横引き収納網戸 | H20 | ¥ 70,000 | ¥ 74,000 | ¥118,100 | ¥122,200 | ¥126,200 |
| | H22 | ¥ 72,300 | ¥ 76,900 | ¥ 80,300 | ¥127,900 | ¥131,400 |
| | H24 | ¥ 74,600 | ¥ 79,100 | ¥ 82,600 | ¥133,600 | ¥138,200 |

XCPSG003C

| 専用カーテンレール | | |
|---|---|---|
| 片側面用 | 5～7尺用 | ¥ 7,000 |
| | 8～9尺用 | ¥ 9,200 |
| 正面用 | L＝2000 | ¥18,700 |
| | L＝3000 | ¥20,700 |

XCPSG001B

●専用カーテンレール ▶P.2306

●カーテンレール正面用にはレール取付部品の価格を含みます。

| オプション | | 価格 |
|---|---|---|
| 衝突防止サインプレート | 8枚入り | ¥2,400 |

XCPSA001E

●衝突防止サインプレート ▶P.2299

| 天井カーテン用別売品 | 1間 | 1.5間 | 2間 | 2.5間 | 3間 |
|---|---|---|---|---|---|
| 開き防止部品 | ¥ 3,500 | ¥ 5,200 | ¥ 7,000 | ¥ 8,700 | ¥10,500 |

XCPSA001B

●開き防止部品（▶P.2295）は強風時に天井カーテンが開くのを抑制します。

**注意**

●耐荷重性能（▶P.2288）以上の重さをかけないでください。商品に破損のおそれがあります。
※上の数値は比重0.3：積雪量1cmあたり30N／㎡（3kgf／㎡）で計算しています。湿った雪の場合、1cmあたりの重さがさらに大きくなる場合がありますので、早めに雪おろしを行ってください。
●連結して設置する場合は、建築基準法上、延べ面積30㎡以下になるように連棟してください。

**施工上の注意**

●木造住宅の1階以外は取付けないでください。
●バルコニー部や軒天へは取付けないでください。
●浸透性のある塗り壁やタイルへは後付施工を行わないでください。

# アウタールーフ オプション

単位：mm

| | | 材質 | カラー | | | 材質 | カラー |
|---|---|---|---|---|---|---|---|
| 物干し | 吊り下げ式（上下固定） | アルミ形材 | B7 カームブラック / H2 プラチナステン | | 枯葉よけネット | ポリエステル | B7 カームブラック |
| 物干し | 吊り下げ式（上下可動） | アルミ鋳物 | B7 カームブラック / H2 プラチナステン | | カーテンレール | アルミ形材 | YS 共通色 |
| 物干し | 水平式 | | | | | | |

●天井カーテン ▶P.2295
●ロールスクリーン ▶P.2295
●物干しセット寸法図詳細 ▶P.2248

**こちらの商品は納期を要します。詳しくはご確認ください。**

## 物干しセット

単位:mm

A 水平式物干し（テラス柱B用）

| 水平式物干し | | | 価格 |
|---|---|---|---|
| 標準 | 2本入り | AKM-STB2 | ¥21,500 |
| | 1本入り | AKM-STB1 | ¥13,500 |
| ロング | 2本入り | AKM-STBL2 | ¥28,500 |
| | 1本入り | AKM-STBL1 | ¥18,000 |
| 取付部品（注1） | 2本入り用 | CPS-GMS-2 | ¥ 4,700 |
| | 1本入り用 | CPS-GMS-1 | ¥ 2,400 |

XCPSOP01

●水平式物干しは、物干し片側当たり25kg以下でご使用ください。
●吊り下げ式物干しセットは、物干し片側当たり40kg以下でご使用ください。（竿掛け1ヵ所10kg以下）

**水平式物干し　取付部品**

（注1）中柱・連結柱に水平式物干しを取付ける場合に手配が必要となります。

**吊り下げ式固定物干し　取付部品　専用取付部品**

（注2）基本（多連結）フレームセットには、標準で垂木化粧カバー・側枠化粧カバーが含まれています。その部分に物干しを取付けるための専用部品です。

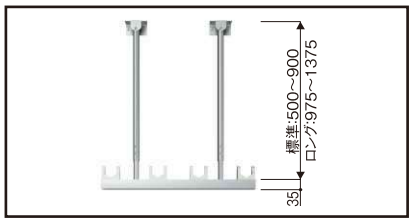


B 吊り下げ式（上下固定）物干しセット

| 吊り下げ式 固定物干し | | | | 価格 |
|---|---|---|---|---|
| 標準 | ショート | 2本入り | BEM-TS2-V | ¥13,900 |
| | | 1本入り | BEM-TS1-V | ¥ 7,000 |
| | 標準 | 2本入り | BEM-T2-V | ¥13,900 |
| | | 1本入り | BEM-T1-V | ¥ 7,000 |
| | ロング | 2本入り | BEM-TL2-V | ¥17,300 |
| | | 1本入り | BEM-TL1-V | ¥ 8,800 |
| ワイド | ショート | 2本入り | BEM-TWS2 | ¥17,700 |
| | | 1本入り | BEM-TWS1 | ¥ 8,900 |
| | 標準 | 2本入り | BEM-TW2 | ¥17,700 |
| | | 1本入り | BEM-TW1 | ¥ 8,900 |
| | ロング | 2本入り | BEM-TWL2 | ¥21,200 |
| | | 1本入り | BEM-TWL1 | ¥10,600 |
| 取付部品（注2） | | 2本入り用 | CPS-GMT-2 | ¥ 8,700 |
| | | 1本入り用 | CPS-GMT-1 | ¥ 7,500 |

XCPSOP02

## 枯葉よけネット

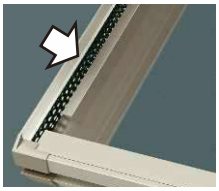

雨樋部への枯葉等の堆積や清掃作業の負担を軽減できます。

| 枯葉よけネット | 価格 | 長さ |
|---|---|---|
| ACS-RK8-2 | ¥4,700 | L=2700 |

XCPSOP04

●本体フレームの間口長さに応じて必要本数をお手配ください。1.5間以上では2セット、3間では3セット必要です。

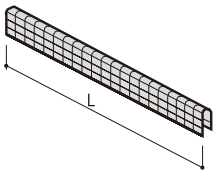


C 吊り下げ式（上下可動）物干し

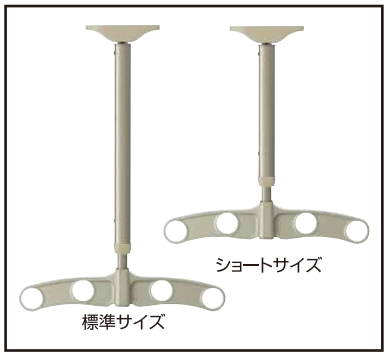


| 吊り下げ式 上下可動物干し | | | | 価格 |
|---|---|---|---|---|
| 着脱機能なし | ショート | 2本入り | AKM-MKS2 | ¥29,600 |
| | 標準 | | AKM-MK2 | ¥29,600 |
| 着脱機能付き | 標準 | | AKM-MT2 | ¥34,200 |
| 専用取付部品(注2) | | | CPS-GMT-1 | ¥ 7,500 |

XCPSOP03

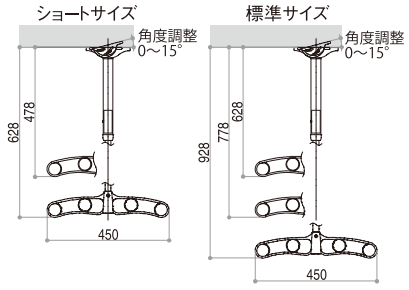


### 上下可動方法

**ボタンひとつで3段階スライド昇降！**

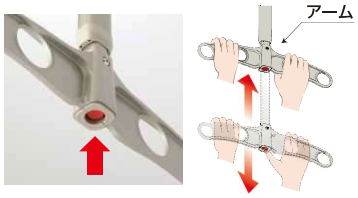


アームを押し上げ「カチッ」と鳴った位置で固定。15cmごとに2ヵ所が固定位置となります。下移動はボタンを押しながら最下段まで下げます。

### 着脱方法 ※着脱機能付タイプの場合

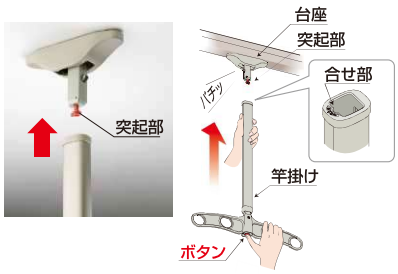


ボタンひとつで簡単に取外しができます。竿掛けの合せ部と台座の突起部の方向を合せてください。取付けも「パチッ」と音が鳴るまで差し込めば固定されます。

## 専用カーテンレール（注3）

※レール色は、共通色『ホワイト色』となります。

| 専用カーテンレール | | | | 価格 |
|---|---|---|---|---|
| 片側面用 | シングルレール | 5～7尺用 | CPS-VC-21-K | ¥ 7,000 |
| | | 8～9尺用 | CPS-VC-27-K | ¥ 9,200 |
| 正面用 | ダブルレール | L=2000 | BKS-TRA-20 | ¥ 8,800 |
| | | L=3000 | BKS-TRA-30 | ¥12,400 |
| | レール取付部品(注4) | | CPS-VCA-09 | ¥10,700 |

XCPSOP05

（注3）カーテンは市販品をお求めください。

**レール取付部品**

（注4）フレーム色に合せ、カームブラック色またはプラチナステン色からお選びください。

## アルミ物干し竿

| アルミ物干し竿 | | | 価格 |
|---|---|---|---|
| L=2,200 | 2本入り | CKM-P22-2 | ¥11,600 |
| L=2,900 | | CKM-P29-2 | ¥13,500 |
| L=3,200 | | CKM-P32-2 | ¥14,600 |

XCPSOP06

●アルミ物干し竿をお手配の場合は、商品本体サイズをご確認の上、ご発注ください。また、本体サイズ1間の場合はご使用いただけませんのでご注意ください。

●商品写真の色調は印刷により、実物と多少異なる場合があります。
●掲載価格は部材標準販売価格です。消費税、ガラス組込み商品を除くガラス代、組立費および搬入費、施工費、装飾品等は含まれていません。
●寸法図の表記に関しては0.5mm単位にまとめて表記しております。

〔テラスAタイプ〕
# アウタールーフ 寸法図 土間納まり

単位：mm

## ■テラスAタイプ〔土間納まり〕
### ●600N/㎡(呼称奥行3尺～6尺)

| 地域間 | 呼称幅 | L | P | n |
|---|---|---|---|---|
| 関東間 | 1 間 | 1820 | 910 | 2 |
| | 1.5 間 | 2730 | | 3 |
| | 2 間 | 3640 | | 4 |
| | 2.5 間 | 4550 | | 5 |
| | 3 間 | 5460 | | 6 |

●P＝垂木ピッチ＝柱ピッチ
●L＝P×n
●Hmax＝H＋HR

| 強度 | 呼称奥行 | D | HR | Hmax (H＝25) | Hmax (H＝30) | 野縁本数 (1ピッチ当り) |
|---|---|---|---|---|---|---|
| 600 (N/㎡) | 3 尺 | 870 | 253.8 | 2753.8 | 3253.8 | 0 |
| | 4 尺 | 1170 | 306.7 | 2806.7 | 3306.7 | 1 |
| | 5 尺 | 1470 | 359.6 | 2859.6 | 3359.6 | |
| | 6 尺 | 1770 | 412.5 | 2912.5 | 3412.5 | |

▶本図は【関東間2間6尺】を表す。

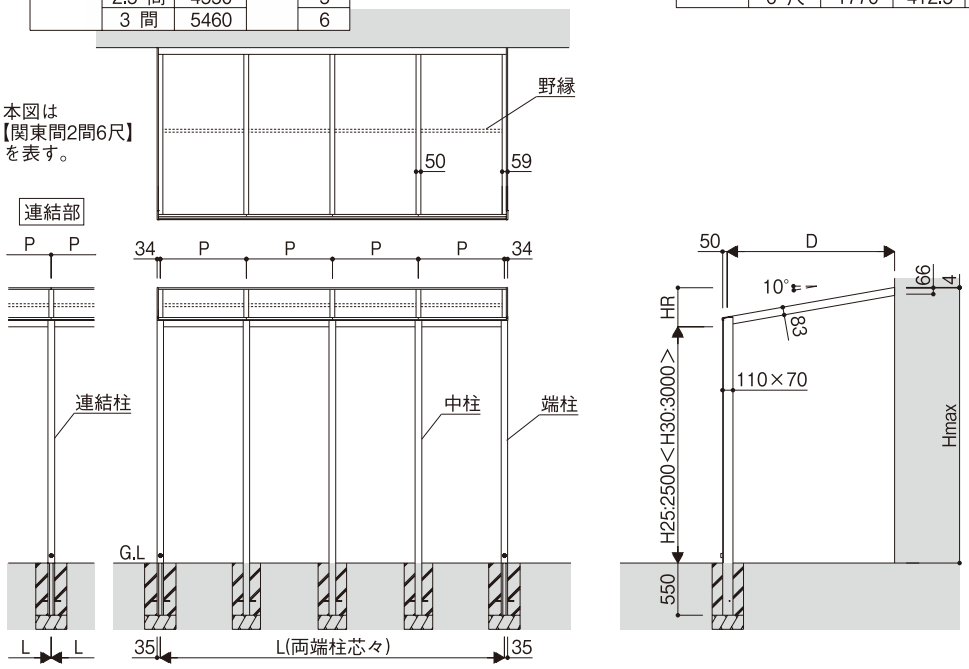


## ■テラスAタイプ〔土間納まり〕
### ●600N/㎡(呼称奥行7尺～9尺) ●1500N/㎡(呼称奥行3尺～9尺) ●3000N/㎡(呼称奥行3尺～6尺)

| 地域間 | 呼称幅 | L | P1 | n1 | P2 | n2 |
|---|---|---|---|---|---|---|
| 関東間 | 1 間 | 1820 | 910 | 2 | 455 | 4 |
| | 1.5 間 | 2730 | | 3 | | 6 |
| | 2 間 | 3640 | | 4 | | 8 |
| | 2.5 間 | 4550 | | 5 | | 10 |
| | 3 間 | 5460 | | 6 | | 12 |

●P1＝柱ピッチ、P2＝垂木ピッチ
●L＝P1×n1＝P2×n2
●Hmax＝H＋HR

| 強度 | 呼称奥行 | D | HR | Hmax (H＝25) | Hmax (H＝30) | 野縁本数 (1ピッチ当り) |
|---|---|---|---|---|---|---|
| 600 (N/㎡) | 7 尺 | 2070 | 465.4 | 2965.4 | 3465.4 | 1 |
| | 8 尺 | 2370 | 518.3 | 3018.3 | 3518.3 | |
| | 9 尺 | 2670 | 571.2 | 3071.2 | 3571.2 | |

| 強度 | 呼称奥行 | D | HR | Hmax (H＝25) | Hmax (H＝30) | 野縁本数 (1ピッチ当り) |
|---|---|---|---|---|---|---|
| 1500 (N/㎡) | 3 尺 | 870 | 253.8 | 2753.8 | 3253.8 | 0 |
| | 4 尺 | 1170 | 306.7 | 2806.7 | 3306.7 | 1 |
| | 5 尺 | 1470 | 359.6 | 2859.6 | 3359.6 | |
| | 6 尺 | 1770 | 412.5 | 2912.5 | 3412.5 | |
| | 7 尺 | 2070 | 465.4 | 2965.4 | 3465.4 | |
| | 8 尺 | 2370 | 518.3 | 3018.3 | 3518.3 | |
| | 9 尺 | 2670 | 571.2 | 3071.2 | 3571.2 | |

| 強度 | 呼称奥行 | D | HR | Hmax (H＝25) | Hmax (H＝30) | 野縁本数 (1ピッチ当り) |
|---|---|---|---|---|---|---|
| 3000 (N/㎡) | 3 尺 | 870 | 253.8 | 2753.8 | 3253.8 | 0 |
| | 4 尺 | 1170 | 306.7 | 2806.7 | 3306.7 | 1 |
| | 5 尺 | 1470 | 359.6 | 2859.6 | 3359.6 | |
| | 6 尺 | 1770 | 412.5 | 2912.5 | 3412.5 | |

▶本図は【関東間2間9尺】を表す。

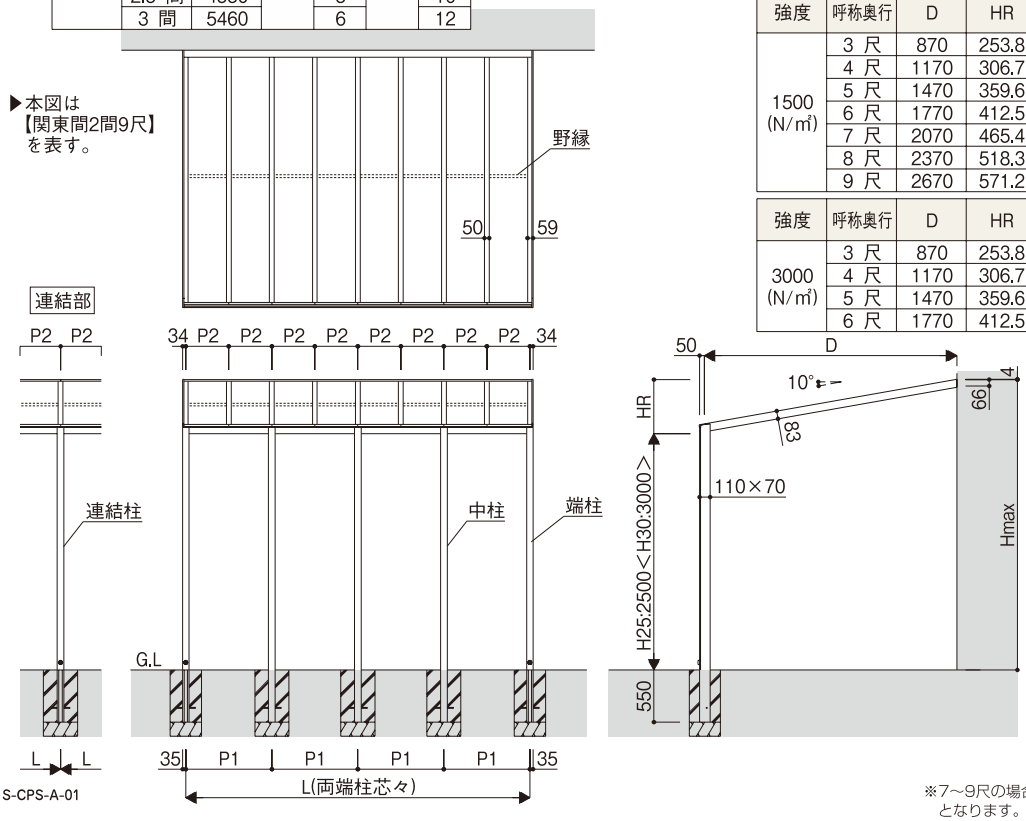


※7～9尺の場合、垂木化粧カバーは、P1＝910で取付けとなります。（すべての垂木には取付けできません）。

S-CPS-A-01

単位：mm

## ■テラスAタイプ〔高土間納まり〕
### ●600N/㎡(呼称奥行3尺～6尺)

| 地域間 | 呼称幅 | L | P | n |
|---|---|---|---|---|
| 関東間 | 1 間 | 1820 | 910 | 2 |
| | 1.5 間 | 2730 | | 3 |
| | 2 間 | 3640 | | 4 |
| | 2.5 間 | 4550 | | 5 |
| | 3 間 | 5460 | | 6 |

●DH:土間高さ
●P＝垂木ピッチ＝柱ピッチ
●L＝P×n
●Hmax＝H＋HR

| 強度 | 呼称奥行 | D | HR | Hmax (H=21) | Hmax (H=23) | Hmax (H=25) | 野縁本数 (1ピッチ当り) |
|---|---|---|---|---|---|---|---|
| 600 (N/㎡) | 3 尺 | 870 | 253.8 | 2353.8 | 2553.8 | 2753.8 | 0 |
| | 4 尺 | 1170 | 306.7 | 2406.7 | 2606.7 | 2806.7 | 1 |
| | 5 尺 | 1470 | 359.6 | 2459.6 | 2659.6 | 2859.6 | |
| | 6 尺 | 1770 | 412.5 | 2512.5 | 2712.5 | 2912.5 | |

▶本図は
【関東間2間6尺】
を表す。

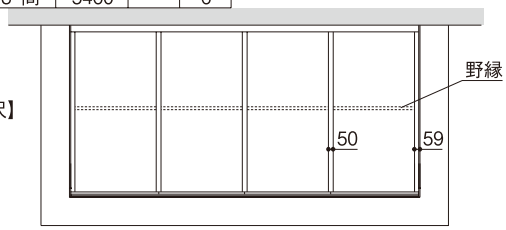


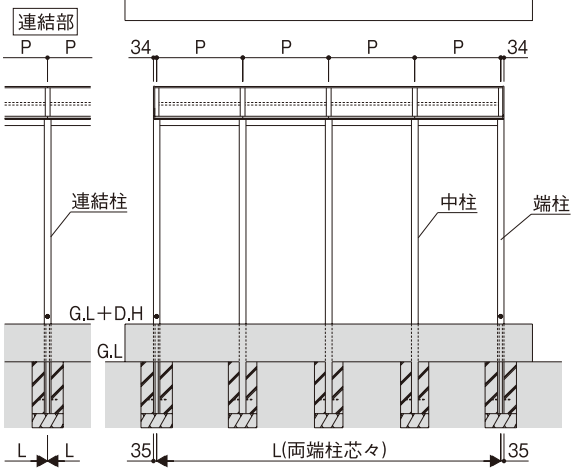


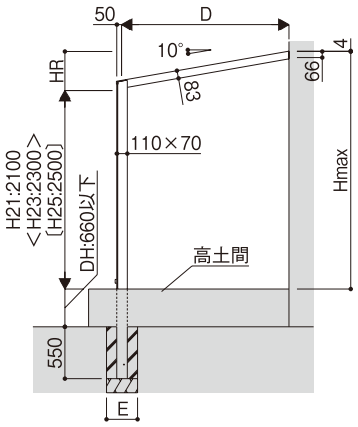


## ■テラスAタイプ〔高土間納まり〕
### ●600N/㎡(呼称奥行7尺～9尺)　●1500N/㎡(呼称奥行3尺～9尺)　●3000N/㎡(呼称奥行3尺～6尺)

| 地域間 | 呼称幅 | L | P1 | n1 | P2 | n2 |
|---|---|---|---|---|---|---|
| 関東間 | 1 間 | 1820 | 910 | 2 | 455 | 4 |
| | 1.5 間 | 2730 | | 3 | | 6 |
| | 2 間 | 3640 | | 4 | | 8 |
| | 2.5 間 | 4550 | | 5 | | 10 |
| | 3 間 | 5460 | | 6 | | 12 |

●DH:土間高さ
●P1＝柱ピッチ、P2＝垂木ピッチ
●L＝P1×n1＝P2×n2
●Hmax＝H＋HR

| 強度 | 呼称奥行 | D | HR | Hmax (H=21) | Hmax (H=23) | Hmax (H=25) | 野縁本数 (1ピッチ当り) |
|---|---|---|---|---|---|---|---|
| 600 (N/㎡) | 7 尺 | 2070 | 465.4 | 2565.4 | 2765.4 | 2965.4 | 1 |
| | 8 尺 | 2370 | 518.3 | 2618.3 | 2818.3 | 3018.3 | |
| | 9 尺 | 2670 | 571.2 | 2671.2 | 2871.2 | 3071.2 | |

| 強度 | 呼称奥行 | D | HR | Hmax (H=21) | Hmax (H=23) | Hmax (H=25) | 野縁本数 (1ピッチ当り) |
|---|---|---|---|---|---|---|---|
| 1500 (N/㎡) | 3 尺 | 870 | 253.8 | 2353.8 | 2553.8 | 2753.8 | 0 |
| | 4 尺 | 1170 | 306.7 | 2406.7 | 2606.7 | 2806.7 | 1 |
| | 5 尺 | 1470 | 359.6 | 2459.6 | 2659.6 | 2859.6 | |
| | 6 尺 | 1770 | 412.5 | 2512.5 | 2712.5 | 2912.5 | |
| | 7 尺 | 2070 | 465.4 | 2565.4 | 2765.4 | 2965.4 | |
| | 8 尺 | 2370 | 518.3 | 2618.3 | 2818.3 | 3018.3 | |
| | 9 尺 | 2670 | 571.2 | 2671.2 | 2871.2 | 3071.2 | |

| 強度 | 呼称奥行 | D | HR | Hmax (H=21) | Hmax (H=23) | Hmax (H=25) | 野縁本数 (1ピッチ当り) |
|---|---|---|---|---|---|---|---|
| 3000 (N/㎡) | 3 尺 | 870 | 253.8 | 2353.8 | 2553.8 | 2753.8 | 0 |
| | 4 尺 | 1170 | 306.7 | 2406.7 | 2606.7 | 2806.7 | 1 |
| | 5 尺 | 1470 | 359.6 | 2459.6 | 2659.6 | 2859.6 | |
| | 6 尺 | 1770 | 412.5 | 2512.5 | 2712.5 | 2912.5 | |

▶本図は
【関東間2間9尺】
を表す。

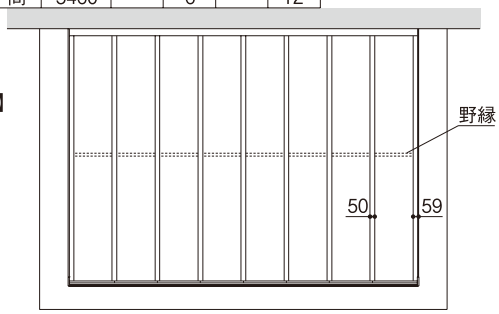


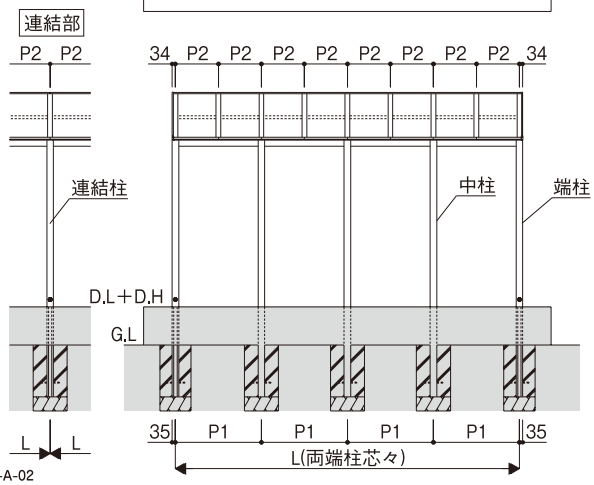


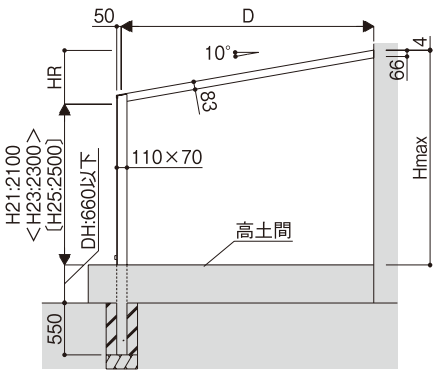


※7～9尺の場合、垂木化粧カバーは、P1＝910で取付けとなります。(すべての垂木には取付けできません)。

S-CPS-A-02





●寸法図の表記に関しては0.5㎜単位にまとめて表記しております。

〔テラスAタイプ〕
# アウタールーフ 寸法図 リウッドデッキ 納まり

単位：mm

## ■テラスAタイプ〔リウッドデッキ 納まり〕
### ●600N/㎡(呼称奥行3尺～6尺)

| 地域間 | 呼称幅 | L | P | n |
|---|---|---|---|---|
| 関東間 | 1 間 | 1820 | 910 | 2 |
| | 1.5 間 | 2730 | | 3 |
| | 2 間 | 3640 | | 4 |
| | 2.5 間 | 4550 | | 5 |
| | 3 間 | 5460 | | 6 |

●DH:デッキ高さ
●P＝垂木ピッチ＝柱ピッチ
●L＝P×n
●Hmax＝H＋HR

| 強度 | 呼称奥行 | D | HR | Hmax (H＝21) | Hmax (H＝23) | Hmax (H＝25) | 野縁本数 (1ピッチ当り) |
|---|---|---|---|---|---|---|---|
| 600 (N/㎡) | 3 尺 | 870 | 253.8 | 2353.8 | 2553.8 | 2753.8 | 0 |
| | 4 尺 | 1170 | 306.7 | 2406.7 | 2606.7 | 2806.7 | 1 |
| | 5 尺 | 1470 | 359.6 | 2459.6 | 2659.6 | 2859.6 | |
| | 6 尺 | 1770 | 412.5 | 2512.5 | 2712.5 | 2912.5 | |

▶本図は
【関東間2間6尺】
を表す。

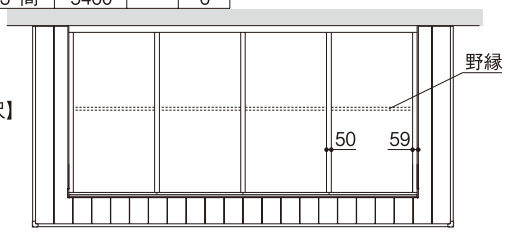


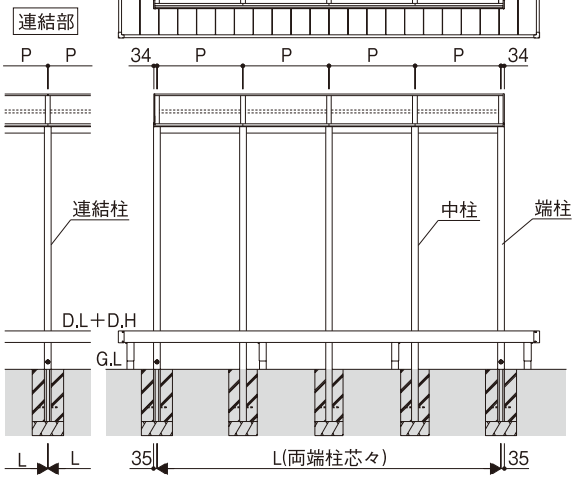


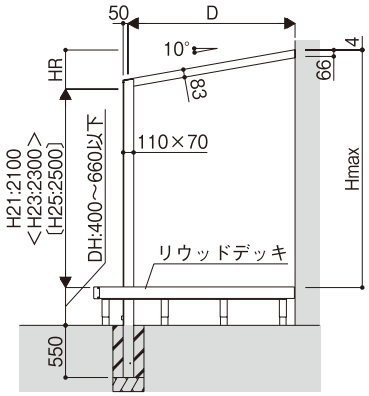


## ■テラスAタイプ〔リウッドデッキ 納まり〕
### ●600N/㎡(呼称奥行7尺～9尺) ●1500N/㎡(呼称奥行3尺～9尺) ●3000N/㎡(呼称奥行3尺～6尺)

| 地域間 | 呼称幅 | L | P1 | n1 | P2 | n2 |
|---|---|---|---|---|---|---|
| 関東間 | 1 間 | 1820 | 910 | 2 | 455 | 4 |
| | 1.5 間 | 2730 | | 3 | | 6 |
| | 2 間 | 3640 | | 4 | | 8 |
| | 2.5 間 | 4550 | | 5 | | 10 |
| | 3 間 | 5460 | | 6 | | 12 |

●DH:デッキ高さ
●P1＝柱ピッチ、P2＝垂木ピッチ
●L＝P1×n1＝P2×n2
●Hmax＝H＋HR

| 強度 | 呼称奥行 | D | HR | Hmax (H＝21) | Hmax (H＝23) | Hmax (H＝25) | 野縁本数 (1ピッチ当り) |
|---|---|---|---|---|---|---|---|
| 600 (N/㎡) | 7 尺 | 2070 | 465.4 | 2565.4 | 2765.4 | 2965.4 | 1 |
| | 8 尺 | 2370 | 518.3 | 2618.3 | 2818.3 | 3018.3 | |
| | 9 尺 | 2670 | 571.2 | 2671.2 | 2871.2 | 3071.2 | |

| 強度 | 呼称奥行 | D | HR | Hmax (H＝21) | Hmax (H＝23) | Hmax (H＝25) | 野縁本数 (1ピッチ当り) |
|---|---|---|---|---|---|---|---|
| 1500 (N/㎡) | 3 尺 | 870 | 253.8 | 2353.8 | 2553.8 | 2753.8 | 0 |
| | 4 尺 | 1170 | 306.7 | 2406.7 | 2606.7 | 2806.7 | 1 |
| | 5 尺 | 1470 | 359.6 | 2459.6 | 2659.6 | 2859.6 | |
| | 6 尺 | 1770 | 412.5 | 2512.5 | 2712.5 | 2912.5 | |
| | 7 尺 | 2070 | 465.4 | 2565.4 | 2765.4 | 2965.4 | |
| | 8 尺 | 2370 | 518.3 | 2618.3 | 2818.3 | 3018.3 | |
| | 9 尺 | 2670 | 571.2 | 2671.2 | 2871.2 | 3071.2 | |

| 強度 | 呼称奥行 | D | HR | Hmax (H＝21) | Hmax (H＝23) | Hmax (H＝25) | 野縁本数 (1ピッチ当り) |
|---|---|---|---|---|---|---|---|
| 3000 (N/㎡) | 3 尺 | 870 | 253.8 | 2353.8 | 2553.8 | 2753.8 | 0 |
| | 4 尺 | 1170 | 306.7 | 2406.7 | 2606.7 | 2806.7 | 1 |
| | 5 尺 | 1470 | 359.6 | 2459.6 | 2659.6 | 2859.6 | |
| | 6 尺 | 1770 | 412.5 | 2512.5 | 2712.5 | 2912.5 | |

▶本図は
【関東間2間9尺】
を表す。

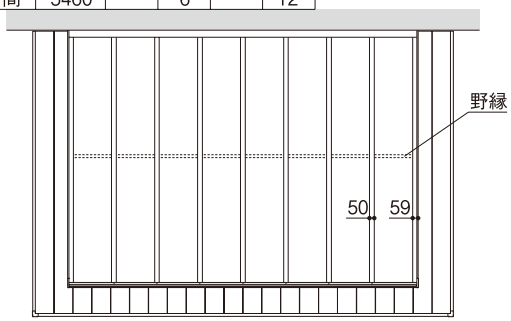


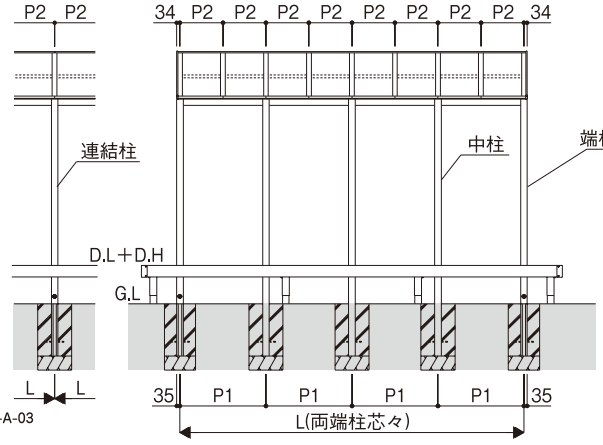


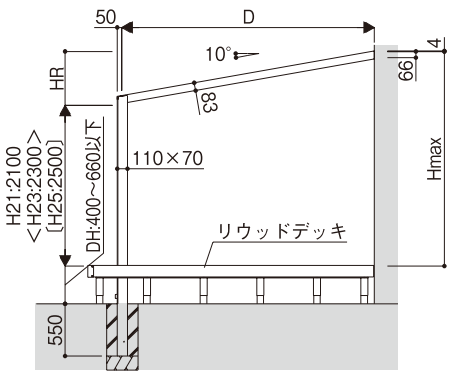


※7～9尺の場合、垂木化粧カバーは、P1＝910で取付けとなります。(すべての垂木には取付けできません)。

S-CPS-A-03

単位：mm

## ■テラスBタイプ〔土間納まり〕
### ●600N/㎡(呼称奥行3尺～6尺)

| 地域間 | 呼称幅 | L | P | n |
|---|---|---|---|---|
| 関東間 | 1 間 | 1820 | 910 | 2 |
| | 1.5 間 | 2730 | | 3 |
| | 2 間 | 3640 | | 4 |
| | 2.5 間 | 4550 | | 5 |
| | 3 間 | 5460 | | 6 |

●P＝垂木ピッチ＝枠ピッチ
●L＝P×n
●Hmax＝H＋HR

| 強度 | 呼称奥行 | D | HR | Hmax (H=20) | Hmax (H=22) | Hmax (H=24) | 野縁本数 (1ピッチ当り) |
|---|---|---|---|---|---|---|---|
| 600 (N/㎡) | 3 尺 | 870 | 253.8 | 2303.8 | 2503.8 | 2703.8 | 0 |
| | 4 尺 | 1170 | 306.7 | 2356.7 | 2556.7 | 2756.7 | 1 |
| | 5 尺 | 1470 | 359.6 | 2409.6 | 2609.6 | 2809.6 | |
| | 6 尺 | 1770 | 412.5 | 2462.5 | 2662.5 | 2862.5 | |

▶本図は
【関東間2間6尺】
を表す。

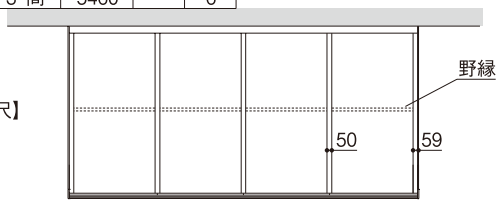


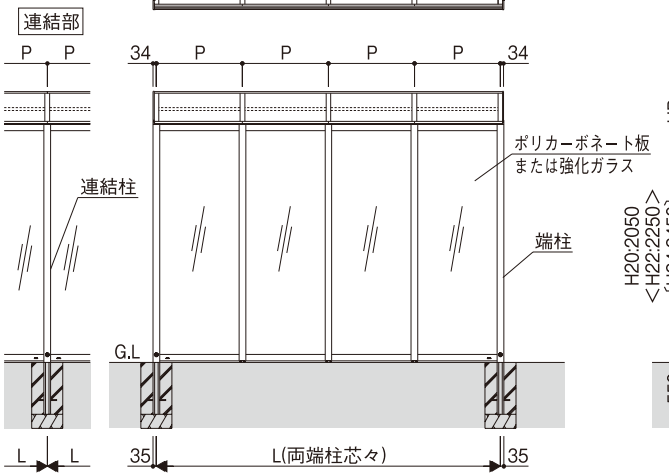


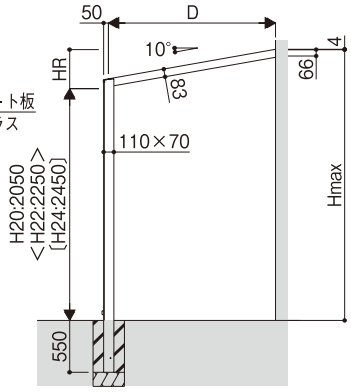


## ■テラスBタイプ〔土間納まり〕
### ●600N/㎡(呼称奥行7尺～9尺) ●1500N/㎡(呼称奥行3尺～9尺) ●3000N/㎡(呼称奥行3尺～6尺)

| 地域間 | 呼称幅 | L | P1 | n1 | P2 | n2 |
|---|---|---|---|---|---|---|
| 関東間 | 1 間 | 1820 | 910 | 2 | 455 | 4 |
| | 1.5 間 | 2730 | | 3 | | 6 |
| | 2 間 | 3640 | | 4 | | 8 |
| | 2.5 間 | 4550 | | 5 | | 10 |
| | 3 間 | 5460 | | 6 | | 12 |

●P1＝枠ピッチ、P2＝垂木ピッチ
●L＝P1×n1＝P2×n2
●Hmax＝H＋HR

| 強度 | 呼称奥行 | D | HR | Hmax (H=20) | Hmax (H=22) | Hmax (H=24) | 野縁本数 (1ピッチ当り) |
|---|---|---|---|---|---|---|---|
| 600 (N/㎡) | 7 尺 | 2070 | 465.4 | 2515.4 | 2715.4 | 2915.4 | 1 |
| | 8 尺 | 2370 | 518.3 | 2568.3 | 2768.3 | 2968.3 | |
| | 9 尺 | 2670 | 571.2 | 2621.2 | 2821.2 | 3021.2 | |

| 強度 | 呼称奥行 | D | HR | Hmax (H=20) | Hmax (H=22) | Hmax (H=24) | 野縁本数 (1ピッチ当り) |
|---|---|---|---|---|---|---|---|
| 1500 (N/㎡) | 3 尺 | 870 | 253.8 | 2303.8 | 2503.8 | 2703.8 | 0 |
| | 4 尺 | 1170 | 306.7 | 2356.7 | 2556.7 | 2756.7 | 1 |
| | 5 尺 | 1470 | 359.6 | 2409.6 | 2609.6 | 2809.6 | |
| | 6 尺 | 1770 | 412.5 | 2462.5 | 2662.5 | 2862.5 | |
| | 7 尺 | 2070 | 465.4 | 2515.4 | 2715.4 | 2915.4 | |
| | 8 尺 | 2370 | 518.3 | 2568.3 | 2768.3 | 2968.3 | |
| | 9 尺 | 2670 | 571.2 | 2621.2 | 2821.2 | 3021.2 | |

| 強度 | 呼称奥行 | D | HR | Hmax (H=20) | Hmax (H=22) | Hmax (H=24) | 野縁本数 (1ピッチ当り) |
|---|---|---|---|---|---|---|---|
| 3000 (N/㎡) | 3 尺 | 870 | 253.8 | 2303.8 | 2503.8 | 2703.8 | 0 |
| | 4 尺 | 1170 | 306.7 | 2356.7 | 2556.7 | 2756.7 | 1 |
| | 5 尺 | 1470 | 359.6 | 2409.6 | 2609.6 | 2809.6 | |
| | 6 尺 | 1770 | 412.5 | 2462.5 | 2662.5 | 2862.5 | |

▶本図は
【関東間2間9尺】
を表す。

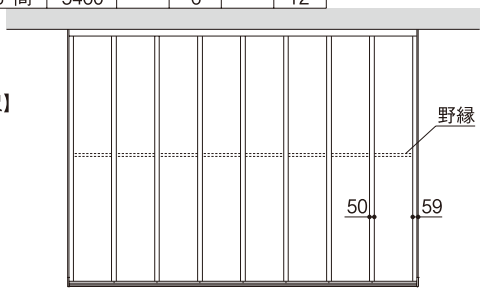


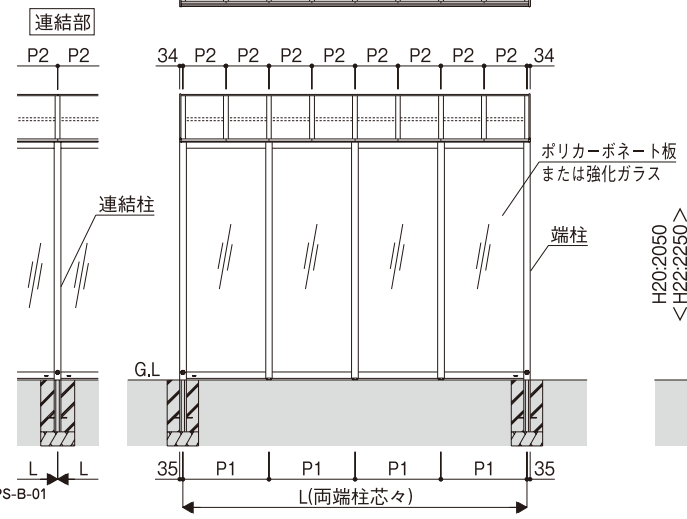


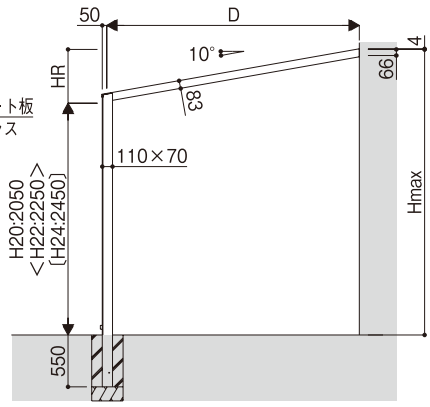


※7～9尺の場合、垂木化粧カバーは、P1＝910で取付けとなります。(すべての垂木には取付けできません)。

S-CPS-B-01





●寸法図の表記に関しては0.5㎜単位にまとめて表記しております。

〔テラスBタイプ〕
# アウタールーフ 寸法図 高土間納まり

単位：mm

## ■テラスBタイプ〔高土間納まり〕
### ●600N/㎡(呼称奥行3尺～6尺)

| 地域間 | 呼称幅 | L | P | n |
|---|---|---|---|---|
| 関東間 | 1 間 | 1820 | 910 | 2 |
| | 1.5 間 | 2730 | | 3 |
| | 2 間 | 3640 | | 4 |
| | 2.5 間 | 4550 | | 5 |
| | 3 間 | 5460 | | 6 |

●DH:土間高さ
●P＝垂木ピッチ＝枠ピッチ
●L＝P×n
●Hmax＝H＋HR

| 強度 | 呼称奥行 | D | HR | Hmax (H＝20) | Hmax (H＝22) | Hmax (H＝24) | 野縁本数 (1ピッチ当り) |
|---|---|---|---|---|---|---|---|
| 600 (N/㎡) | 3 尺 | 870 | 253.8 | 2303.8 | 2503.8 | 2703.8 | 0 |
| | 4 尺 | 1170 | 306.7 | 2356.7 | 2556.7 | 2756.7 | 1 |
| | 5 尺 | 1470 | 359.6 | 2409.6 | 2609.6 | 2809.6 | |
| | 6 尺 | 1770 | 412.5 | 2462.5 | 2662.5 | 2862.5 | |

▶本図は
【関東間2間6尺】
を表す。

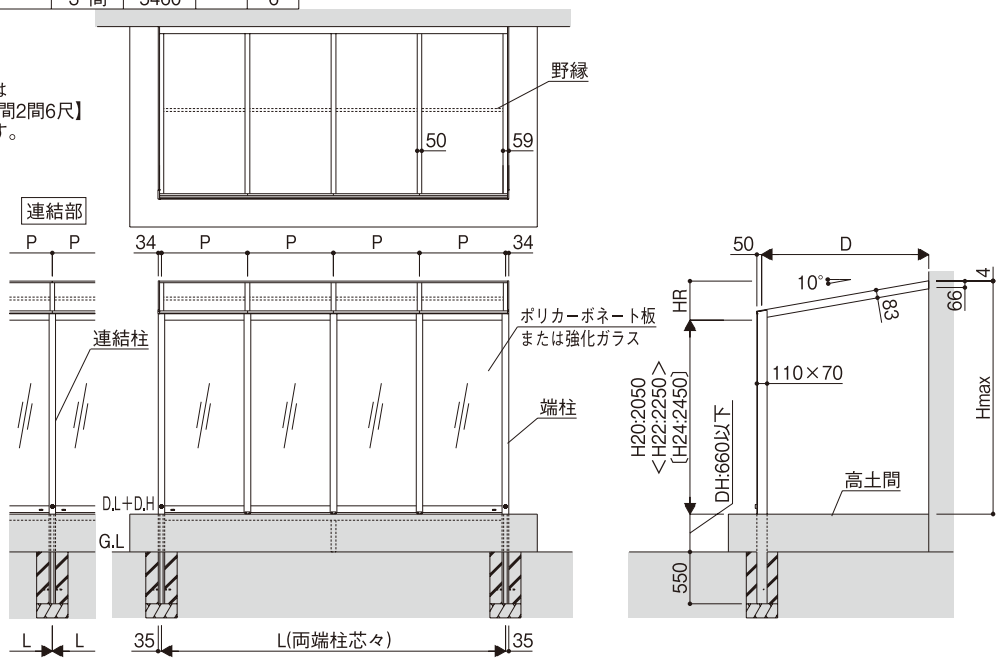


## ■テラスBタイプ〔高土間納まり〕
### ●600N/㎡(呼称奥行7尺～9尺) ●1500N/㎡(呼称奥行3尺～9尺) ●3000N/㎡(呼称奥行3尺～6尺)

| 地域間 | 呼称幅 | L | P1 | n1 | P2 | n2 |
|---|---|---|---|---|---|---|
| 関東間 | 1 間 | 1820 | 910 | 2 | 455 | 4 |
| | 1.5 間 | 2730 | | 3 | | 6 |
| | 2 間 | 3640 | | 4 | | 8 |
| | 2.5 間 | 4550 | | 5 | | 10 |
| | 3 間 | 5460 | | 6 | | 12 |

●DH:土間高さ
●P1＝枠ピッチ、P2＝垂木ピッチ
●L＝P1×n1＝P2×n2
●Hmax＝H＋HR

| 強度 | 呼称奥行 | D | HR | Hmax (H＝20) | Hmax (H＝22) | Hmax (H＝24) | 野縁本数 (1ピッチ当り) |
|---|---|---|---|---|---|---|---|
| 600 (N/㎡) | 7 尺 | 2070 | 465.4 | 2515.4 | 2715.4 | 2915.4 | 1 |
| | 8 尺 | 2370 | 518.3 | 2568.3 | 2768.3 | 2968.3 | |
| | 9 尺 | 2670 | 571.2 | 2621.2 | 2821.2 | 3021.2 | |

| 強度 | 呼称奥行 | D | HR | Hmax (H＝20) | Hmax (H＝22) | Hmax (H＝24) | 野縁本数 (1ピッチ当り) |
|---|---|---|---|---|---|---|---|
| 1500 (N/㎡) | 3 尺 | 870 | 253.8 | 2303.8 | 2503.8 | 2703.8 | 0 |
| | 4 尺 | 1170 | 306.7 | 2356.7 | 2556.7 | 2756.7 | 1 |
| | 5 尺 | 1470 | 359.6 | 2409.6 | 2609.6 | 2809.6 | |
| | 6 尺 | 1770 | 412.5 | 2462.5 | 2662.5 | 2862.5 | |
| | 7 尺 | 2070 | 465.4 | 2515.4 | 2715.4 | 2915.4 | |
| | 8 尺 | 2370 | 518.3 | 2568.3 | 2768.3 | 2968.3 | |
| | 9 尺 | 2670 | 571.2 | 2621.2 | 2821.2 | 3021.2 | |

| 強度 | 呼称奥行 | D | HR | Hmax (H＝20) | Hmax (H＝22) | Hmax (H＝24) | 野縁本数 (1ピッチ当り) |
|---|---|---|---|---|---|---|---|
| 3000 (N/㎡) | 3 尺 | 870 | 253.8 | 2303.8 | 2503.8 | 2703.8 | 0 |
| | 4 尺 | 1170 | 306.7 | 2356.7 | 2556.7 | 2756.7 | 1 |
| | 5 尺 | 1470 | 359.6 | 2409.6 | 2609.6 | 2809.6 | |
| | 6 尺 | 1770 | 412.5 | 2462.5 | 2662.5 | 2862.5 | |

▶本図は
【関東間2間9尺】
を表す。

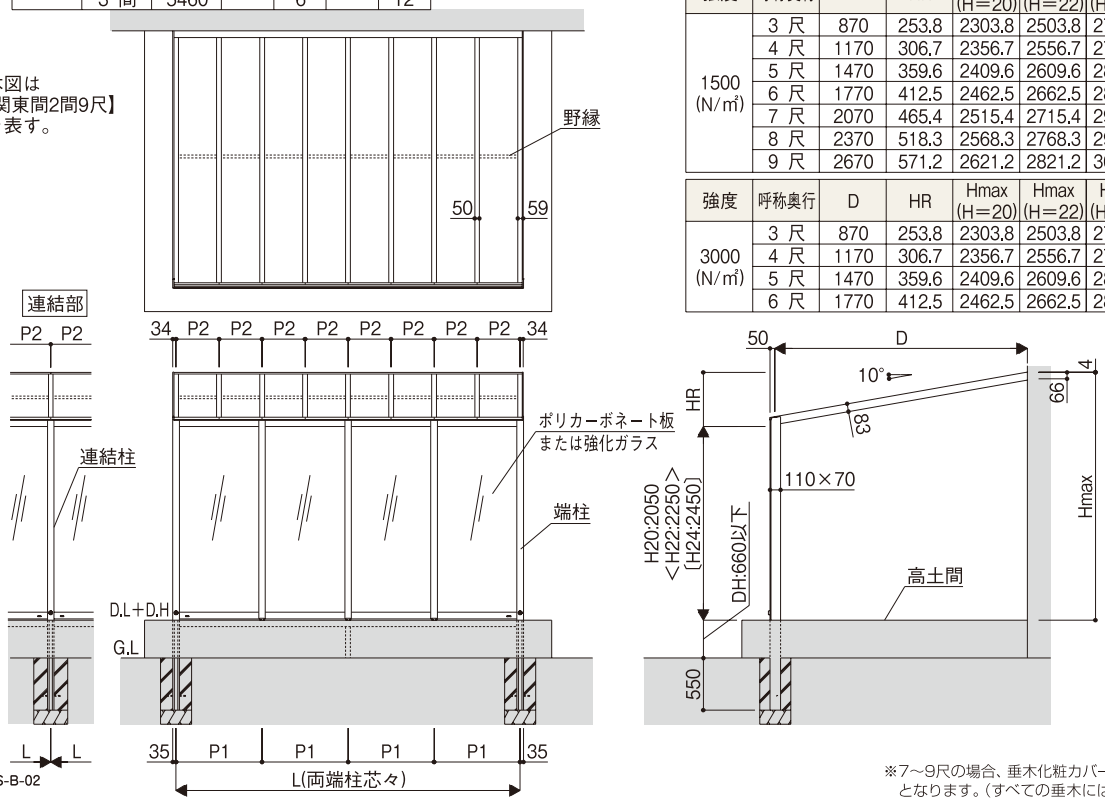


※7～9尺の場合、垂木化粧カバーは、P1＝910で取付けとなります。(すべての垂木には取付けできません)。

S-CPS-B-02

# アウタールーフ 寸法図 リウッドデッキ 納まり

単位：mm



## ■テラスBタイプ〔リウッドデッキ 納まり〕

### ●600N/㎡(呼称奥行3尺～6尺)

| 地域間 | 呼称幅 | L | P | n |
|---|---|---|---|---|
| 関東間 | 1 間 | 1820 | 910 | 2 |
| | 1.5 間 | 2730 | | 3 |
| | 2 間 | 3640 | | 4 |
| | 2.5 間 | 4550 | | 5 |
| | 3 間 | 5460 | | 6 |

●DH:デッキ高さ
●P＝垂木ピッチ＝枠ピッチ
●L＝P×n
●Hmax＝H＋HR

| 強度 | 呼称奥行 | D | HR | Hmax (H=20) | Hmax (H=22) | Hmax (H=24) | 野縁本数 (1ピッチ当り) |
|---|---|---|---|---|---|---|---|
| 600 (N/㎡) | 3 尺 | 870 | 253.8 | 2303.8 | 2503.8 | 2703.8 | 0 |
| | 4 尺 | 1170 | 306.7 | 2356.7 | 2556.7 | 2756.7 | 1 |
| | 5 尺 | 1470 | 359.6 | 2409.6 | 2609.6 | 2809.6 | |
| | 6 尺 | 1770 | 412.5 | 2462.5 | 2662.5 | 2862.5 | |

▶本図は【関東間2間6尺】を表す。

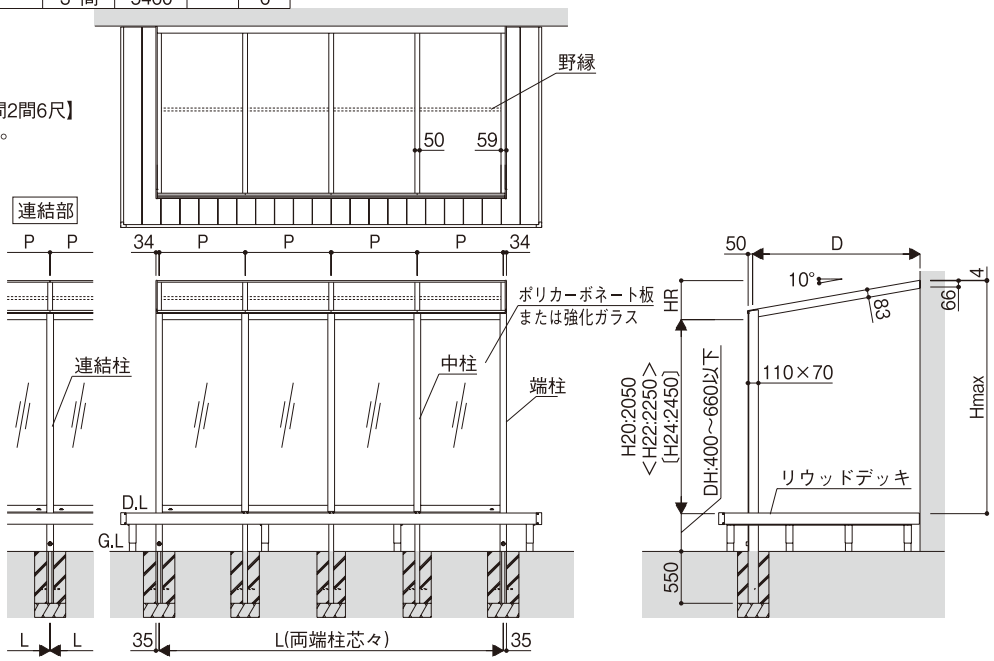


## ■テラスBタイプ〔リウッドデッキ 納まり〕

### ●600N/㎡(呼称奥行7尺～9尺) ●1500N/㎡(呼称奥行3尺～9尺) ●3000N/㎡(呼称奥行3尺～6尺)

| 地域間 | 呼称幅 | L | P1 | n1 | P2 | n2 |
|---|---|---|---|---|---|---|
| 関東間 | 1 間 | 1820 | 910 | 2 | 455 | 4 |
| | 1.5 間 | 2730 | | 3 | | 6 |
| | 2 間 | 3640 | | 4 | | 8 |
| | 2.5 間 | 4550 | | 5 | | 10 |
| | 3 間 | 5460 | | 6 | | 12 |

●DH:デッキ高さ
●P1＝枠ピッチ、P2＝垂木ピッチ
●L＝P1×n1＝P2×n2
●Hmax＝H＋HR

| 強度 | 呼称奥行 | D | HR | Hmax (H=20) | Hmax (H=22) | Hmax (H=24) | 野縁本数 (1ピッチ当り) |
|---|---|---|---|---|---|---|---|
| 600 (N/㎡) | 7 尺 | 2070 | 465.4 | 2515.4 | 2715.4 | 2915.4 | 1 |
| | 8 尺 | 2370 | 518.3 | 2568.3 | 2768.3 | 2968.3 | |
| | 9 尺 | 2670 | 571.2 | 2621.2 | 2821.2 | 3021.2 | |

| 強度 | 呼称奥行 | D | HR | Hmax (H=20) | Hmax (H=22) | Hmax (H=24) | 野縁本数 (1ピッチ当り) |
|---|---|---|---|---|---|---|---|
| 1500 (N/㎡) | 3 尺 | 870 | 253.8 | 2303.8 | 2503.8 | 2703.8 | 0 |
| | 4 尺 | 1170 | 306.7 | 2356.7 | 2556.7 | 2756.7 | 1 |
| | 5 尺 | 1470 | 359.6 | 2409.6 | 2609.6 | 2809.6 | |
| | 6 尺 | 1770 | 412.5 | 2462.5 | 2662.5 | 2862.5 | |
| | 7 尺 | 2070 | 465.4 | 2515.4 | 2715.4 | 2915.4 | |
| | 8 尺 | 2370 | 518.3 | 2568.3 | 2768.3 | 2968.3 | |
| | 9 尺 | 2670 | 571.2 | 2621.2 | 2821.2 | 3021.2 | |

| 強度 | 呼称奥行 | D | HR | Hmax (H=20) | Hmax (H=22) | Hmax (H=24) | 野縁本数 (1ピッチ当り) |
|---|---|---|---|---|---|---|---|
| 3000 (N/㎡) | 3 尺 | 870 | 253.8 | 2303.8 | 2503.8 | 2703.8 | 0 |
| | 4 尺 | 1170 | 306.7 | 2356.7 | 2556.7 | 2756.7 | 1 |
| | 5 尺 | 1470 | 359.6 | 2409.6 | 2609.6 | 2809.6 | |
| | 6 尺 | 1770 | 412.5 | 2462.5 | 2662.5 | 2862.5 | |

▶本図は【関東間2間9尺】を表す。

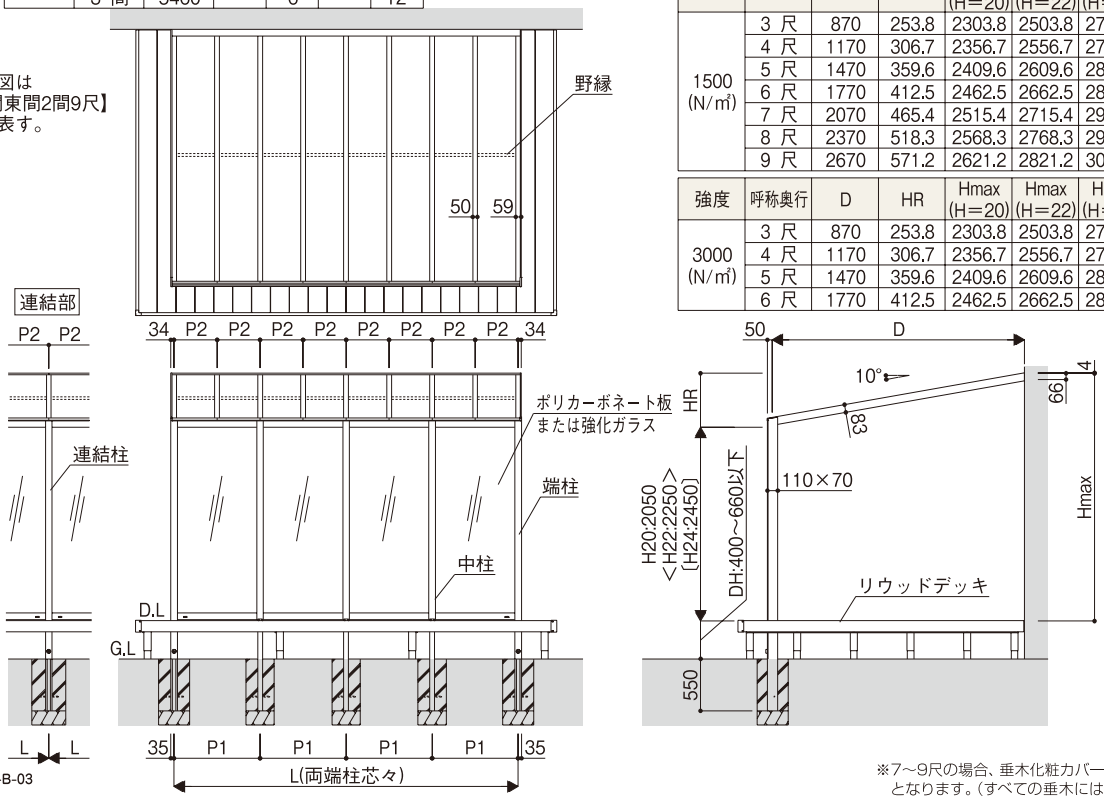


※7～9尺の場合、垂木化粧カバーは、P1＝910で取付けとなります。（すべての垂木には取付けできません）。

S-CPS-B-03



●寸法図の表記に関しては0.5㎜単位にまとめて表記しております。

〔テラスBタイプ〕
# アウタールーフ 寸法図 土間納まり・腰壁付

単位：mm

## ■テラスBタイプ〔土間納まり・腰壁付〕
### ●600N/㎡(呼称奥行3尺～6尺)

| 地域間 | 呼称幅 | L | P | n |
|---|---|---|---|---|
| 関東間 | 1 間 | 1820 | 910 | 2 |
| | 1.5 間 | 2730 | | 3 |
| | 2 間 | 3640 | | 4 |
| | 2.5 間 | 4550 | | 5 |
| | 3 間 | 5460 | | 6 |

●DH:土間高さ
●P＝垂木ピッチ＝柱ピッチ
●L＝P×n
●Hmax＝H＋HR

| 強度 | 呼称奥行 | D | HR | Hmax (H＝20) | Hmax (H＝22) | Hmax (H＝24) | 野縁本数 (1ピッチ当り) |
|---|---|---|---|---|---|---|---|
| 600 (N/㎡) | 3 尺 | 870 | 253.8 | 2303.8 | 2503.8 | 2703.8 | 0 |
| | 4 尺 | 1170 | 306.7 | 2356.7 | 2556.7 | 2756.7 | 1 |
| | 5 尺 | 1470 | 359.6 | 2409.6 | 2609.6 | 2809.6 | |
| | 6 尺 | 1770 | 412.5 | 2462.5 | 2662.5 | 2862.5 | |

▶本図は
【関東間2間6尺】
を表す。

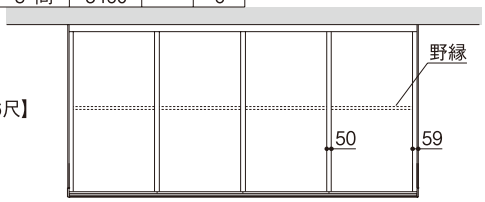


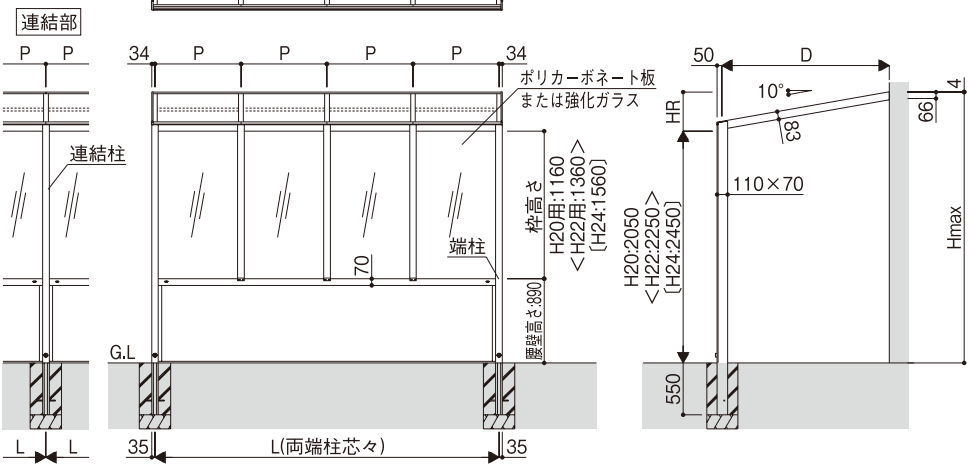


## ■テラスBタイプ〔土間納まり・腰壁付〕
### ●600N/㎡(呼称奥行7尺～9尺) ●1500N/㎡(呼称奥行3尺～9尺) ●3000N/㎡(呼称奥行3尺～6尺)

| 地域間 | 呼称幅 | L | P1 | n1 | P2 | n2 |
|---|---|---|---|---|---|---|
| 関東間 | 1 間 | 1820 | 910 | 2 | 455 | 4 |
| | 1.5 間 | 2730 | | 3 | | 6 |
| | 2 間 | 3640 | | 4 | | 8 |
| | 2.5 間 | 4550 | | 5 | | 10 |
| | 3 間 | 5460 | | 6 | | 12 |

●P1＝枠ピッチ、P2＝垂木ピッチ
●L＝P1×n1＝P2×n2
●Hmax＝H＋HR

| 強度 | 呼称奥行 | D | HR | Hmax (H＝20) | Hmax (H＝22) | Hmax (H＝24) | 野縁本数 (1ピッチ当り) |
|---|---|---|---|---|---|---|---|
| 600 (N/㎡) | 7 尺 | 2070 | 465.4 | 2515.4 | 2715.4 | 2915.4 | 1 |
| | 8 尺 | 2370 | 518.3 | 2568.3 | 2768.3 | 2968.3 | |
| | 9 尺 | 2670 | 571.2 | 2621.2 | 2821.2 | 3021.2 | |

| 強度 | 呼称奥行 | D | HR | Hmax (H＝20) | Hmax (H＝22) | Hmax (H＝24) | 野縁本数 (1ピッチ当り) |
|---|---|---|---|---|---|---|---|
| 1500 (N/㎡) | 3 尺 | 870 | 253.8 | 2303.8 | 2503.8 | 2703.8 | 0 |
| | 4 尺 | 1170 | 306.7 | 2356.7 | 2556.7 | 2756.7 | 1 |
| | 5 尺 | 1470 | 359.6 | 2409.6 | 2609.6 | 2809.6 | |
| | 6 尺 | 1770 | 412.5 | 2462.5 | 2662.5 | 2862.5 | |
| | 7 尺 | 2070 | 465.4 | 2515.4 | 2715.4 | 2915.4 | |
| | 8 尺 | 2370 | 518.3 | 2568.3 | 2768.3 | 2968.3 | |
| | 9 尺 | 2670 | 571.2 | 2621.2 | 2821.2 | 3021.2 | |

| 強度 | 呼称奥行 | D | HR | Hmax (H＝20) | Hmax (H＝22) | Hmax (H＝24) | 野縁本数 (1ピッチ当り) |
|---|---|---|---|---|---|---|---|
| 3000 (N/㎡) | 3 尺 | 870 | 253.8 | 2303.8 | 2503.8 | 2703.8 | 0 |
| | 4 尺 | 1170 | 306.7 | 2356.7 | 2556.7 | 2756.7 | 1 |
| | 5 尺 | 1470 | 359.6 | 2409.6 | 2609.6 | 2809.6 | |
| | 6 尺 | 1770 | 412.5 | 2462.5 | 2662.5 | 2862.5 | |

▶本図は
【関東間2間9尺】
を表す。

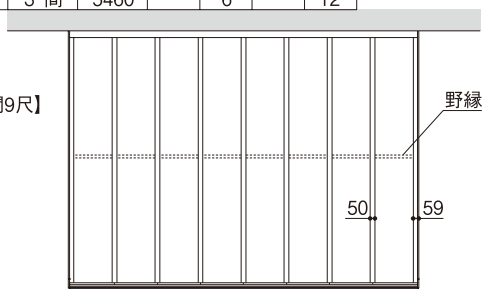


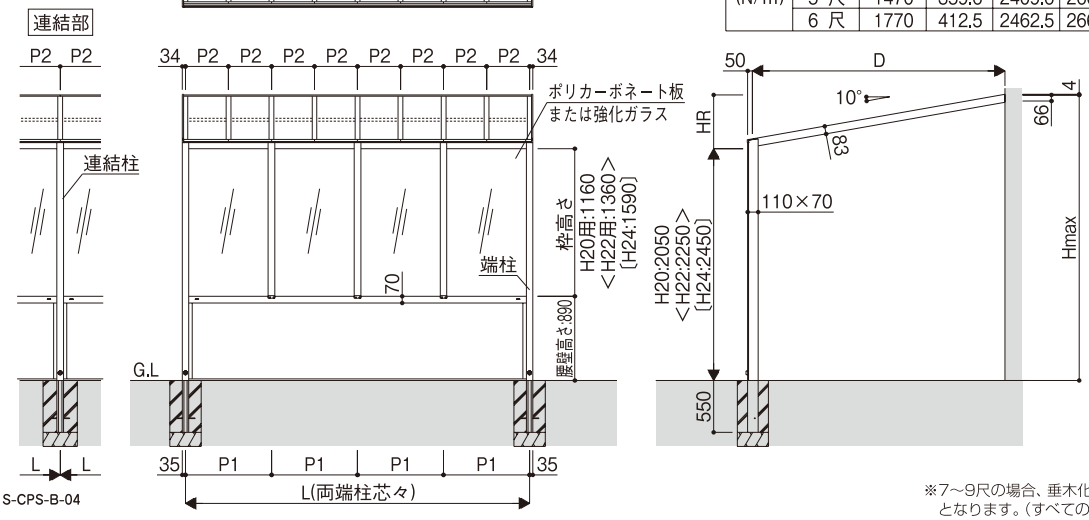


※7～9尺の場合、垂木化粧カバーは、P1＝910で取付けとなります。(すべての垂木には取付けできません)。

S-CPS-B-04

# アウタールーフ 寸法図 高土間納まり・腰壁付

単位：mm



## ■テラスBタイプ〔高土間納まり・腰壁付〕

### ●600N/㎡(呼称奥行3尺～6尺)

| 地域間 | 呼称幅 | L | P | n |
|---|---|---|---|---|
| 関東間 | 1 間 | 1820 | 910 | 2 |
| | 1.5 間 | 2730 | | 3 |
| | 2 間 | 3640 | | 4 |
| | 2.5 間 | 4550 | | 5 |
| | 3 間 | 5460 | | 6 |

●DH:土間高さ
●P＝垂木ピッチ＝枠ピッチ
●L＝P×n
●Hmax＝H＋HR

| 強度 | 呼称奥行 | D | HR | Hmax (H=20) | Hmax (H=22) | Hmax (H=24) | 野縁本数 (1ピッチ当り) |
|---|---|---|---|---|---|---|---|
| 600 (N/㎡) | 3 尺 | 870 | 253.8 | 2303.8 | 2503.8 | 2703.8 | 0 |
| | 4 尺 | 1170 | 306.7 | 2356.7 | 2556.7 | 2756.7 | 1 |
| | 5 尺 | 1470 | 359.6 | 2409.6 | 2609.6 | 2809.6 | |
| | 6 尺 | 1770 | 412.5 | 2462.5 | 2662.5 | 2862.5 | |

▶本図は【関東間2間6尺】を表す。

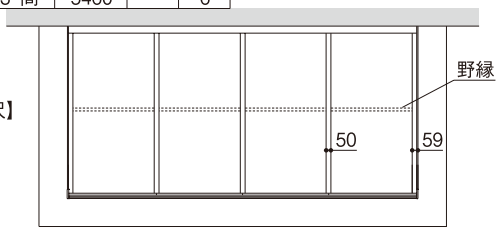


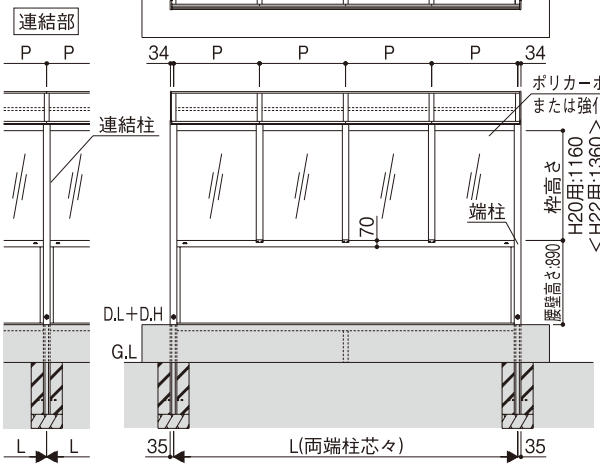


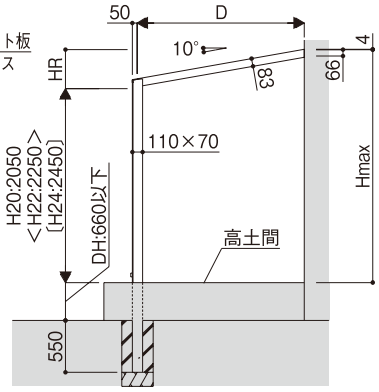


## ■テラスBタイプ〔高土間納まり・腰壁付〕

### ●600N/㎡(呼称奥行7尺～9尺) ●1500N/㎡(呼称奥行3尺～9尺) ●3000N/㎡(呼称奥行3尺～6尺)

| 地域間 | 呼称幅 | L | P1 | n1 | P2 | n2 |
|---|---|---|---|---|---|---|
| 関東間 | 1 間 | 1820 | 910 | 2 | 455 | 4 |
| | 1.5 間 | 2730 | | 3 | | 6 |
| | 2 間 | 3640 | | 4 | | 8 |
| | 2.5 間 | 4550 | | 5 | | 10 |
| | 3 間 | 5460 | | 6 | | 12 |

●DH＝土間高さ
●P1＝枠ピッチ、P2＝垂木ピッチ
●L＝P1×n1＝P2×n2
●Hmax＝H＋HR

| 強度 | 呼称奥行 | D | HR | Hmax (H=20) | Hmax (H=22) | Hmax (H=24) | 野縁本数 (1ピッチ当り) |
|---|---|---|---|---|---|---|---|
| 600 (N/㎡) | 7 尺 | 2070 | 465.4 | 2515.4 | 2715.4 | 2915.4 | 1 |
| | 8 尺 | 2370 | 518.3 | 2568.3 | 2768.3 | 2968.3 | |
| | 9 尺 | 2670 | 571.2 | 2621.2 | 2821.2 | 3021.2 | |

| 強度 | 呼称奥行 | D | HR | Hmax (H=20) | Hmax (H=22) | Hmax (H=24) | 野縁本数 (1ピッチ当り) |
|---|---|---|---|---|---|---|---|
| 1500 (N/㎡) | 3 尺 | 870 | 253.8 | 2303.8 | 2503.8 | 2703.8 | 0 |
| | 4 尺 | 1170 | 306.7 | 2356.7 | 2556.7 | 2756.7 | 1 |
| | 5 尺 | 1470 | 359.6 | 2409.6 | 2609.6 | 2809.6 | |
| | 6 尺 | 1770 | 412.5 | 2462.5 | 2662.5 | 2862.5 | |
| | 7 尺 | 2070 | 465.4 | 2515.4 | 2715.4 | 2915.4 | |
| | 8 尺 | 2370 | 518.3 | 2568.3 | 2768.3 | 2968.3 | |
| | 9 尺 | 2670 | 571.2 | 2621.2 | 2821.2 | 3021.2 | |

| 強度 | 呼称奥行 | D | HR | Hmax (H=20) | Hmax (H=22) | Hmax (H=24) | 野縁本数 (1ピッチ当り) |
|---|---|---|---|---|---|---|---|
| 3000 (N/㎡) | 3 尺 | 870 | 253.8 | 2303.8 | 2503.8 | 2703.8 | 0 |
| | 4 尺 | 1170 | 306.7 | 2356.7 | 2556.7 | 2756.7 | 1 |
| | 5 尺 | 1470 | 359.6 | 2409.6 | 2609.6 | 2809.6 | |
| | 6 尺 | 1770 | 412.5 | 2462.5 | 2662.5 | 2862.5 | |

▶本図は【関東間2間9尺】を表す。

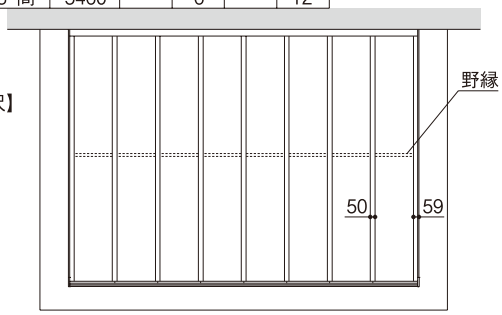


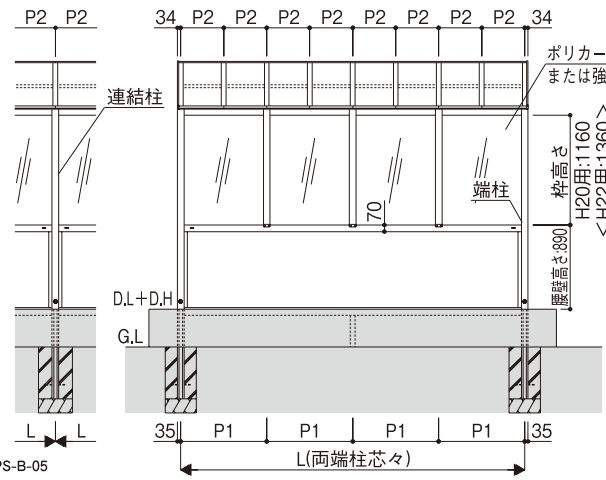


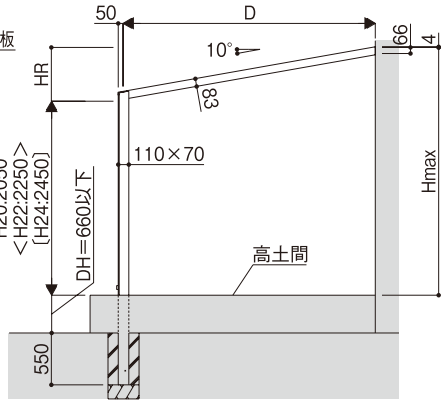


※7～9尺の場合、垂木化粧カバーは、P1＝910で取付けとなります。(すべての垂木には取付けできません)。

S-CPS-B-05



●寸法図の表記に関しては0.5㎜単位にまとめて表記しております。

〔テラスBタイプ〕
# アウタールーフ 寸法図 インナー高土間納まり・腰壁付

単位：mm

## ■テラスBタイプ〔インナー高土間納まり・腰壁付〕
### ●600N/㎡(呼称奥行3尺～6尺)

| 地域間 | 呼称幅 | L | P | n |
|---|---|---|---|---|
| 関東間 | 1 間 | 1820 | 910 | 2 |
| | 1.5 間 | 2730 | | 3 |
| | 2 間 | 3640 | | 4 |
| | 2.5 間 | 4550 | | 5 |
| | 3 間 | 5460 | | 6 |

●DH:インナー土間高さ
●P＝垂木ピッチ＝枠ピッチ
●L＝P×n
●Hmax＝H＋HR

| 強度 | 呼称奥行 | D | HR | Hmax (H＝20) | Hmax (H＝22) | Hmax (H＝24) | 野縁本数 (1ピッチ当り) |
|---|---|---|---|---|---|---|---|
| 600 (N/㎡) | 3 尺 | 870 | 253.8 | 2303.8 | 2503.8 | 2703.8 | 0 |
| | 4 尺 | 1170 | 306.7 | 2356.7 | 2556.7 | 2756.7 | 1 |
| | 5 尺 | 1470 | 359.6 | 2409.6 | 2609.6 | 2809.6 | |
| | 6 尺 | 1770 | 412.5 | 2462.5 | 2662.5 | 2862.5 | |

▶本図は
【関東間2間6尺】
を表す。

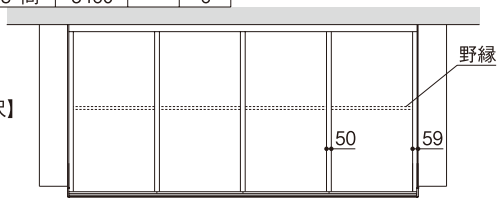


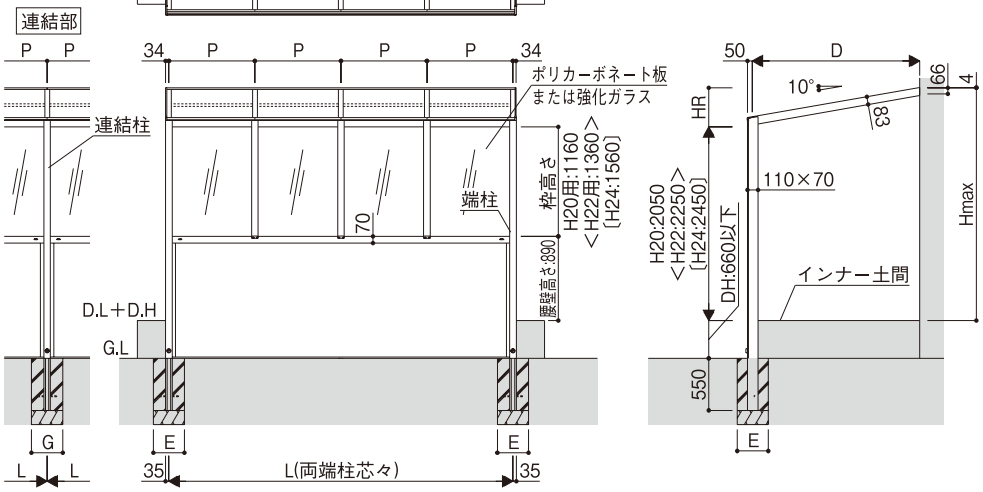


## ■テラスBタイプ〔インナー高土間納まり・腰壁付〕
### ●600N/㎡(呼称奥行7尺～9尺) ●1500N/㎡(呼称奥行3尺～9尺) ●3000N/㎡(呼称奥行3尺～6尺)

| 地域間 | 呼称幅 | L | P1 | n1 | P2 | n2 |
|---|---|---|---|---|---|---|
| 関東間 | 1 間 | 1820 | 910 | 2 | 455 | 4 |
| | 1.5 間 | 2730 | | 3 | | 6 |
| | 2 間 | 3640 | | 4 | | 8 |
| | 2.5 間 | 4550 | | 5 | | 10 |
| | 3 間 | 5460 | | 6 | | 12 |

●DH＝インナー土間高さ
●P1＝枠ピッチ、P2＝垂木ピッチ
●L＝P1×n1＝P2×n2
●Hmax＝H＋HR

| 強度 | 呼称奥行 | D | HR | Hmax (H＝20) | Hmax (H＝22) | Hmax (H＝24) | 野縁本数 (1ピッチ当り) |
|---|---|---|---|---|---|---|---|
| 600 (N/㎡) | 7 尺 | 2070 | 465.4 | 2515.4 | 2715.4 | 2915.4 | 1 |
| | 8 尺 | 2370 | 518.3 | 2568.3 | 2768.3 | 2968.3 | |
| | 9 尺 | 2670 | 571.2 | 2621.2 | 2821.2 | 3021.2 | |

| 強度 | 呼称奥行 | D | HR | Hmax (H＝20) | Hmax (H＝22) | Hmax (H＝24) | 野縁本数 (1ピッチ当り) |
|---|---|---|---|---|---|---|---|
| 1500 (N/㎡) | 3 尺 | 870 | 253.8 | 2303.8 | 2503.8 | 2703.8 | 0 |
| | 4 尺 | 1170 | 306.7 | 2356.7 | 2556.7 | 2756.7 | 1 |
| | 5 尺 | 1470 | 359.6 | 2409.6 | 2609.6 | 2809.6 | |
| | 6 尺 | 1770 | 412.5 | 2462.5 | 2662.5 | 2862.5 | |
| | 7 尺 | 2070 | 465.4 | 2515.4 | 2715.4 | 2915.4 | |
| | 8 尺 | 2370 | 518.3 | 2568.3 | 2768.3 | 2968.3 | |
| | 9 尺 | 2670 | 571.2 | 2621.2 | 2821.2 | 3021.2 | |

| 強度 | 呼称奥行 | D | HR | Hmax (H＝20) | Hmax (H＝22) | Hmax (H＝24) | 野縁本数 (1ピッチ当り) |
|---|---|---|---|---|---|---|---|
| 3000 (N/㎡) | 3 尺 | 870 | 253.8 | 2303.8 | 2503.8 | 2703.8 | 0 |
| | 4 尺 | 1170 | 306.7 | 2356.7 | 2556.7 | 2756.7 | 1 |
| | 5 尺 | 1470 | 359.6 | 2409.6 | 2609.6 | 2809.6 | |
| | 6 尺 | 1770 | 412.5 | 2462.5 | 2662.5 | 2862.5 | |

▶本図は
【関東間2間9尺】
を表す。

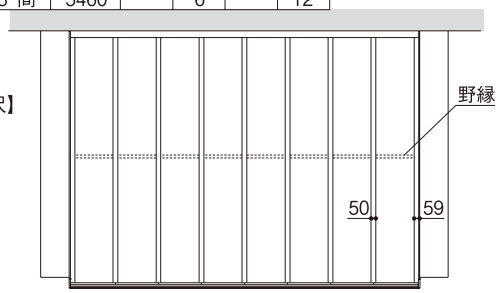


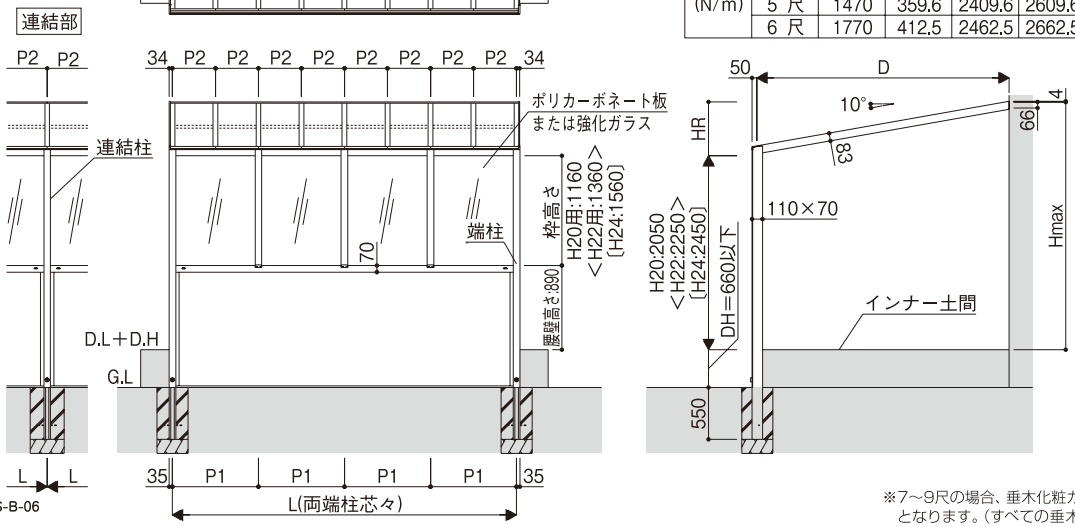


※7～9尺の場合、垂木化粧カバーは、P1＝910で取付けとなります。(すべての垂木には取付けできません)。

S-CPS-B-06

単位：mm

## ■ガーデンルームタイプ〔土間納まり〕
### ●600N/㎡(呼称奥行5尺・6尺)

| 地域間 | 呼称幅 | L | P | n |
|---|---|---|---|---|
| 関東間 | 1 間 | 1820 | 910 | 2 |
| | 1.5 間 | 2730 | | 3 |
| | 2 間 | 3640 | | 4 |
| | 2.5 間 | 4550 | | 5 |
| | 3 間 | 5460 | | 6 |

●P＝垂木ピッチ＝枠ピッチ
●L＝P×n
●Hmax＝H＋HR

| 強度 | 呼称奥行 | D | HR | Hmax (H=20) | Hmax (H=22) | Hmax (H=24) | 野縁本数 (1ピッチ当り) |
|---|---|---|---|---|---|---|---|
| 600 (N/㎡) | 5 尺 | 1470 | 359.6 | 2409.6 | 2609.6 | 2809.6 | 1 |
| | 6 尺 | 1770 | 412.5 | 2462.5 | 2662.5 | 2862.5 | |

▶本図は【関東間2間6尺】を表す。

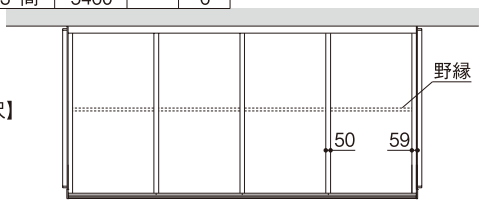


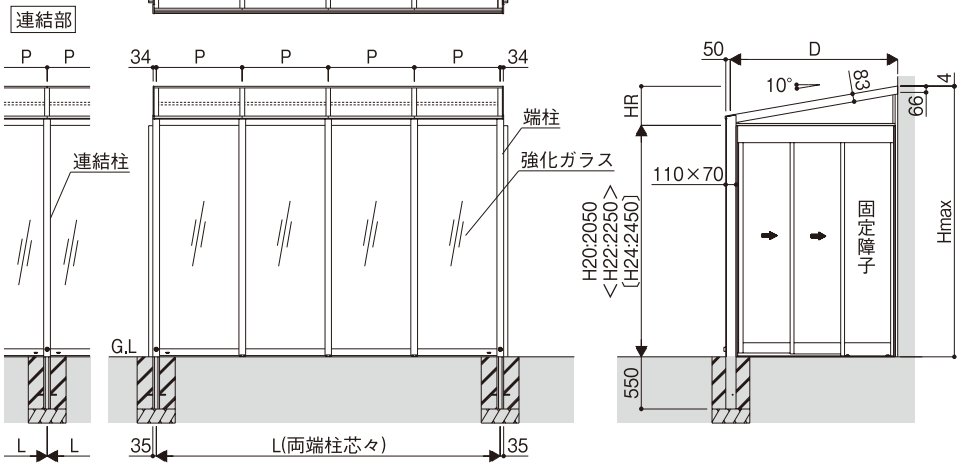


## ■ガーデンルームタイプ〔土間納まり〕
### ●600N/㎡(呼称奥行7尺～9尺) ●1500N/㎡(呼称奥行5尺～9尺) ●3000N/㎡(呼称奥行5尺・6尺)

| 地域間 | 呼称幅 | L | P1 | n1 | P2 | n2 |
|---|---|---|---|---|---|---|
| 関東間 | 1 間 | 1820 | 910 | 2 | 455 | 4 |
| | 1.5 間 | 2730 | | 3 | | 6 |
| | 2 間 | 3640 | | 4 | | 8 |
| | 2.5 間 | 4550 | | 5 | | 10 |
| | 3 間 | 5460 | | 6 | | 12 |

●P1＝枠ピッチ、P2＝垂木ピッチ
●L＝P1×n1
●Hmax＝H＋HR

| 強度 | 呼称奥行 | D | HR | Hmax (H=20) | Hmax (H=22) | Hmax (H=24) | 野縁本数 (1ピッチ当り) |
|---|---|---|---|---|---|---|---|
| 600 (N/㎡) | 7 尺 | 2070 | 465.4 | 2515.4 | 2715.4 | 2915.4 | 1 |
| | 8 尺 | 2370 | 518.3 | 2568.3 | 2768.3 | 2968.3 | |
| | 9 尺 | 2670 | 571.2 | 2621.2 | 2821.2 | 3021.2 | |

| 強度 | 呼称奥行 | D | HR | Hmax (H=20) | Hmax (H=22) | Hmax (H=24) | 野縁本数 (1ピッチ当り) |
|---|---|---|---|---|---|---|---|
| 1500 (N/㎡) | 5 尺 | 1470 | 359.6 | 2409.6 | 2609.6 | 2809.6 | 1 |
| | 6 尺 | 1770 | 412.5 | 2462.5 | 2662.5 | 2862.5 | |
| | 7 尺 | 2070 | 465.4 | 2515.4 | 2715.4 | 2915.4 | |
| | 8 尺 | 2370 | 518.3 | 2568.3 | 2768.3 | 2968.3 | |
| | 9 尺 | 2670 | 571.2 | 2621.2 | 2821.2 | 3021.2 | |

| 強度 | 呼称奥行 | D | HR | Hmax (H=20) | Hmax (H=22) | Hmax (H=24) | 野縁本数 (1ピッチ当り) |
|---|---|---|---|---|---|---|---|
| 3000 (N/㎡) | 5 尺 | 1470 | 359.6 | 2409.6 | 2609.6 | 2809.6 | 1 |
| | 6 尺 | 1770 | 412.5 | 2462.5 | 2662.5 | 2862.5 | |

▶本図は【関東間2間9尺】を表す。

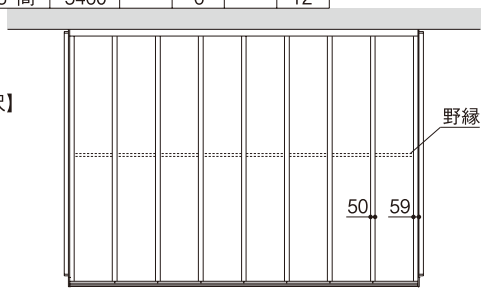


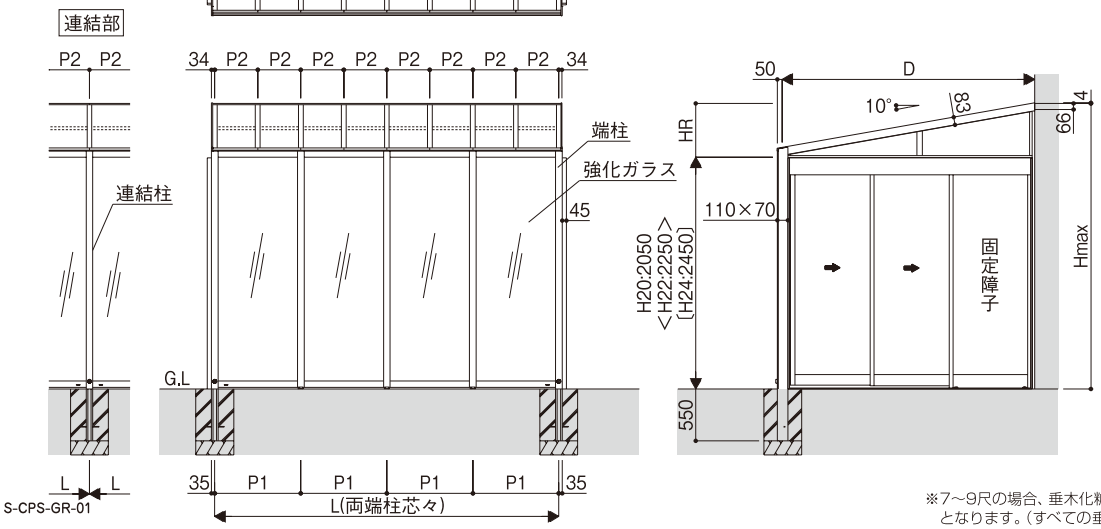


※7～9尺の場合、垂木化粧カバーは、P1＝910で取付けとなります。(すべての垂木には取付けできません)。

S-CPS-GR-01





●寸法図の表記に関しては0.5㎜単位にまとめて表記しております。

〔ガーデンルームタイプ〕
# アウタールーフ 寸法図 高土間納まり

単位：mm

## ■ガーデンルームタイプ〔高土間納まり〕
### ●600N/㎡(呼称奥行5尺・6尺)

| 地域間 | 呼称幅 | L | P | n |
|---|---|---|---|---|
| 関東間 | 1 間 | 1820 | 910 | 2 |
| | 1.5 間 | 2730 | | 3 |
| | 2 間 | 3640 | | 4 |
| | 2.5 間 | 4550 | | 5 |
| | 3 間 | 5460 | | 6 |

●DH＝土間高さ
●P＝垂木ピッチ＝枠ピッチ
●L＝P×n
●Hmax＝H＋HR

| 強度 | 呼称奥行 | D | HR | Hmax (H＝20) | Hmax (H＝22) | Hmax (H＝24) | 野縁本数 (1ピッチ当り) |
|---|---|---|---|---|---|---|---|
| 600 (N/㎡) | 5 尺 | 1470 | 359.6 | 2409.6 | 2609.6 | 2809.6 | 1 |
| | 6 尺 | 1770 | 412.5 | 2462.5 | 2662.5 | 2862.5 | |

▶本図は
【関東間2間6尺】
を表す。

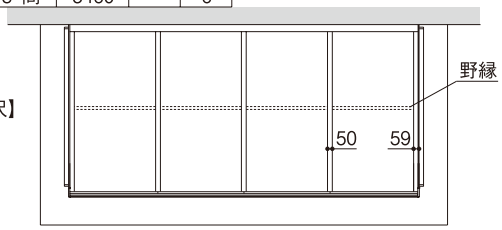


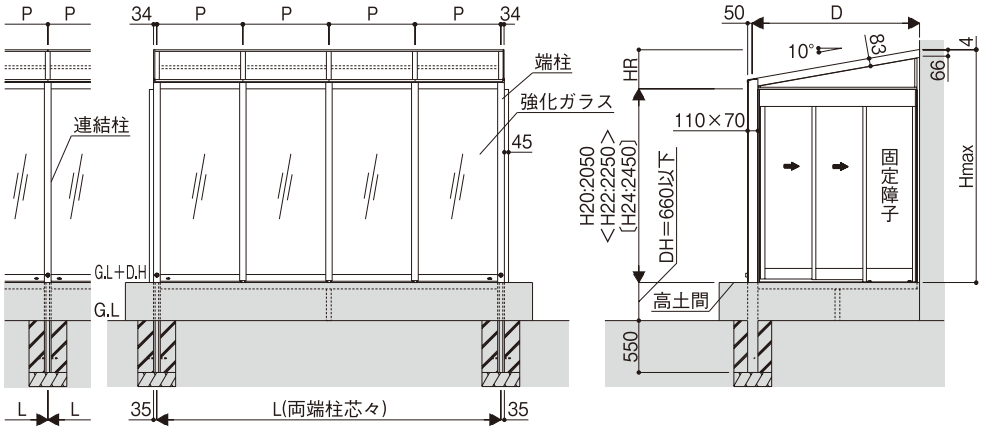


## ■ガーデンルームタイプ〔高土間納まり〕
### ●600N/㎡(呼称奥行7尺～9尺) ●1500N/㎡(呼称奥行5尺～9尺) ●3000N/㎡(呼称奥行5尺・6尺)

| 地域間 | 呼称幅 | L | P1 | n1 | P2 | n2 |
|---|---|---|---|---|---|---|
| 関東間 | 1 間 | 1820 | 910 | 2 | 455 | 4 |
| | 1.5 間 | 2730 | | 3 | | 6 |
| | 2 間 | 3640 | | 4 | | 8 |
| | 2.5 間 | 4550 | | 5 | | 10 |
| | 3 間 | 5460 | | 6 | | 12 |

●DH＝土間高さ
●P1＝枠ピッチ、P2＝垂木ピッチ
●L＝P1×n1
●Hmax＝H＋HR

| 強度 | 呼称奥行 | D | HR | Hmax (H＝20) | Hmax (H＝22) | Hmax (H＝24) | 野縁本数 (1ピッチ当り) |
|---|---|---|---|---|---|---|---|
| 600 (N/㎡) | 7 尺 | 2070 | 465.4 | 2515.4 | 2715.4 | 2915.4 | 1 |
| | 8 尺 | 2370 | 518.3 | 2568.3 | 2768.3 | 2968.3 | |
| | 9 尺 | 2670 | 571.2 | 2621.2 | 2821.2 | 3021.2 | |

| 強度 | 呼称奥行 | D | HR | Hmax (H＝20) | Hmax (H＝22) | Hmax (H＝24) | 野縁本数 (1ピッチ当り) |
|---|---|---|---|---|---|---|---|
| 1500 (N/㎡) | 5 尺 | 1470 | 359.6 | 2409.6 | 2609.6 | 2809.6 | 1 |
| | 6 尺 | 1770 | 412.5 | 2462.5 | 2662.5 | 2862.5 | |
| | 7 尺 | 2070 | 465.4 | 2515.4 | 2715.4 | 2915.4 | |
| | 8 尺 | 2370 | 518.3 | 2568.3 | 2768.3 | 2968.3 | |
| | 9 尺 | 2670 | 571.2 | 2621.2 | 2821.2 | 3021.2 | |

| 強度 | 呼称奥行 | D | HR | Hmax (H＝20) | Hmax (H＝22) | Hmax (H＝24) | 野縁本数 (1ピッチ当り) |
|---|---|---|---|---|---|---|---|
| 3000 (N/㎡) | 5 尺 | 1470 | 359.6 | 2409.6 | 2609.6 | 2809.6 | 1 |
| | 6 尺 | 1770 | 412.5 | 2462.5 | 2662.5 | 2862.5 | |

▶本図は
【関東間2間9尺】
を表す。

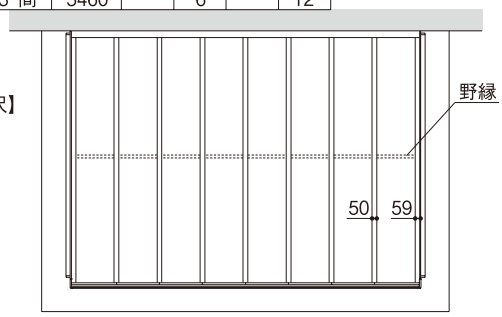


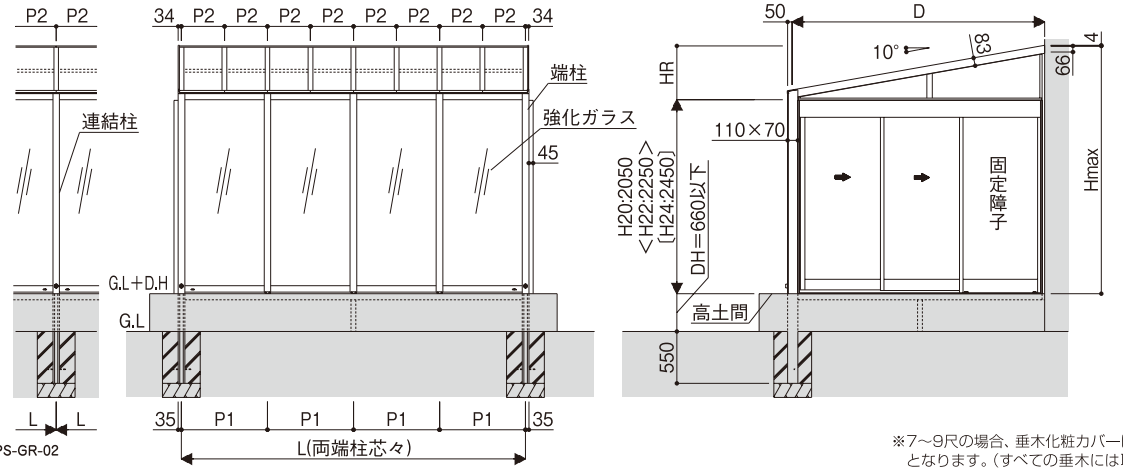


※7～9尺の場合、垂木化粧カバーは、P1＝910で取付けとなります。(すべての垂木には取付けできません)。

S-CPS-GR-02

単位：mm

## ■ガーデンルームタイプ〔インナー リウッドデッキ 納まり〕
### ●600N/㎡(呼称奥行5尺･6尺)

| 地域間 | 呼称幅 | L | P | n |
|---|---|---|---|---|
| 関東間 | 1 間 | 1820 | 910 | 2 |
| | 1.5 間 | 2730 | | 3 |
| | 2 間 | 3640 | | 4 |
| | 2.5 間 | 4550 | | 5 |
| | 3 間 | 5460 | | 6 |

●DH＝デッキ高さ
●P＝垂木ピッチ＝柱ピッチ
●L＝P×n
●Hmax＝H＋HR

| 強度 | 呼称奥行 | D | HR | Hmax (H=20) | Hmax (H=22) | Hmax (H=24) | 野縁本数 (1ピッチ当り) |
|---|---|---|---|---|---|---|---|
| 600 (N/㎡) | 5 尺 | 1470 | 359.6 | 2409.6 | 2609.6 | 2809.6 | 1 |
| | 6 尺 | 1770 | 412.5 | 2462.5 | 2662.5 | 2862.5 | |

▶本図は【関東間2間6尺】を表す。

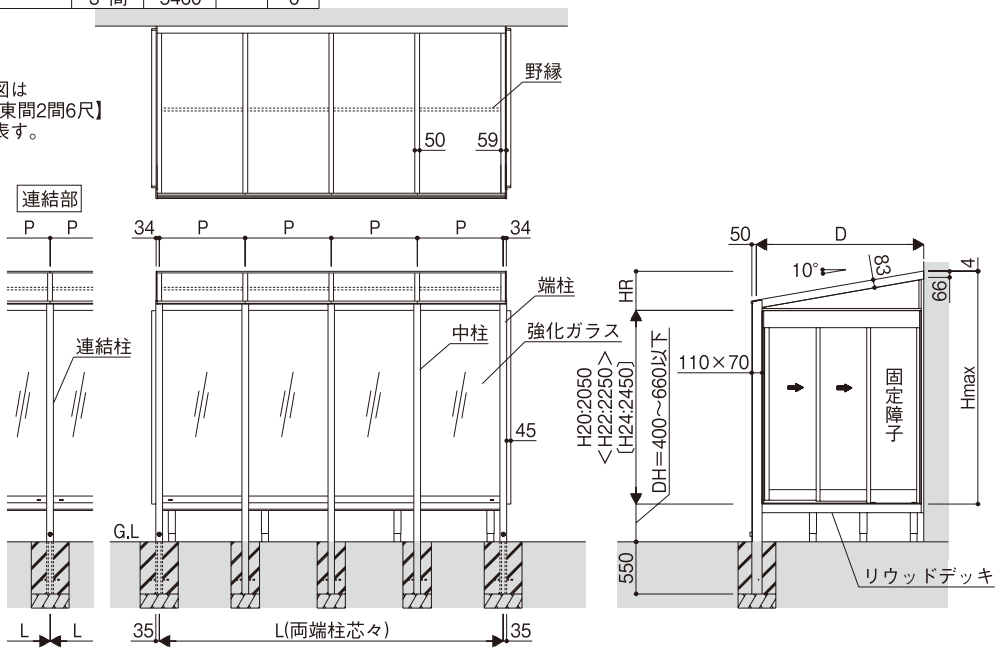


## ■ガーデンルームタイプ〔インナー リウッドデッキ 納まり〕
### ●600N/㎡(呼称奥行7尺～9尺) ●1500N/㎡(呼称奥行5尺～9尺) ●3000N/㎡(呼称奥行5尺･6尺)

| 地域間 | 呼称幅 | L | P1 | n1 | P2 | n2 |
|---|---|---|---|---|---|---|
| 関東間 | 1 間 | 1820 | 910 | 2 | 455 | 4 |
| | 1.5 間 | 2730 | | 3 | | 6 |
| | 2 間 | 3640 | | 4 | | 8 |
| | 2.5 間 | 4550 | | 5 | | 10 |
| | 3 間 | 5460 | | 6 | | 12 |

●DH＝デッキ高さ
●P1＝柱ピッチ､P2＝垂木ピッチ
●L＝P1×n1
●Hmax＝H＋HR

| 強度 | 呼称奥行 | D | HR | Hmax (H=20) | Hmax (H=22) | Hmax (H=24) | 野縁本数 (1ピッチ当り) |
|---|---|---|---|---|---|---|---|
| 600 (N/㎡) | 7 尺 | 2070 | 465.4 | 2515.4 | 2715.4 | 2915.4 | 1 |
| | 8 尺 | 2370 | 518.3 | 2568.3 | 2768.3 | 2968.3 | |
| | 9 尺 | 2670 | 571.2 | 2621.2 | 2821.2 | 3021.2 | |

| 強度 | 呼称奥行 | D | HR | Hmax (H=20) | Hmax (H=22) | Hmax (H=24) | 野縁本数 (1ピッチ当り) |
|---|---|---|---|---|---|---|---|
| 1500 (N/㎡) | 5 尺 | 1470 | 359.6 | 2409.6 | 2609.6 | 2809.6 | 1 |
| | 6 尺 | 1770 | 412.5 | 2462.5 | 2662.5 | 2862.5 | |
| | 7 尺 | 2070 | 465.4 | 2515.4 | 2715.4 | 2915.4 | |
| | 8 尺 | 2370 | 518.3 | 2568.3 | 2768.3 | 2968.3 | |
| | 9 尺 | 2670 | 571.2 | 2621.2 | 2821.2 | 3021.2 | |

| 強度 | 呼称奥行 | D | HR | Hmax (H=20) | Hmax (H=22) | Hmax (H=24) | 野縁本数 (1ピッチ当り) |
|---|---|---|---|---|---|---|---|
| 3000 (N/㎡) | 5 尺 | 1470 | 359.6 | 2409.6 | 2609.6 | 2809.6 | 1 |
| | 6 尺 | 1770 | 412.5 | 2462.5 | 2662.5 | 2862.5 | |

▶本図は【関東間2間9尺】を表す。

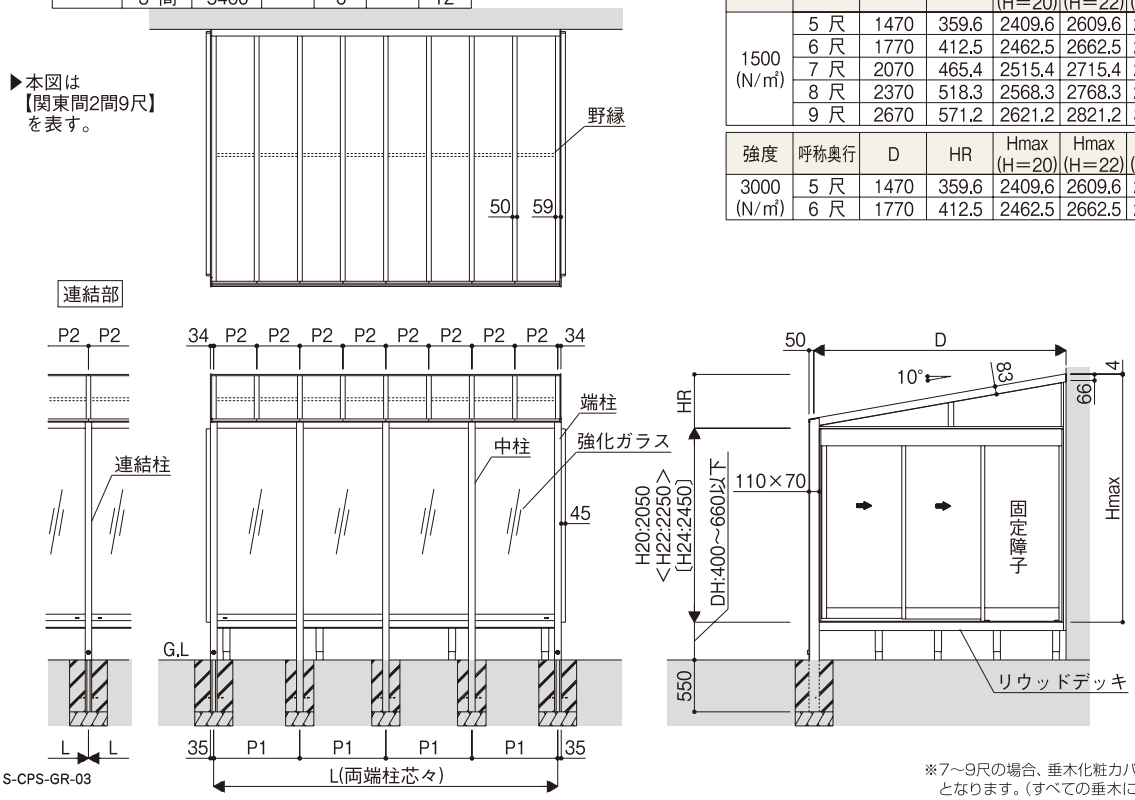


※7～9尺の場合、垂木化粧カバーは、P1＝910で取付けとなります。(すべての垂木には取付けできません)。

S-CPS-GR-03





●寸法図の表記に関しては0.5㎜単位にまとめて表記しております。

〔ガーデンルームタイプ〕
# アウタールーフ 寸法図 土間納まり・腰壁付

単位：mm

## ■ガーデンルームタイプ〔土間納まり・腰壁付〕
### ●600N/㎡(呼称奥行5尺・6尺)

| 地域間 | 呼称幅 | L | P | n |
|---|---|---|---|---|
| 関東間 | 1 間 | 1820 | 910 | 2 |
| | 1.5 間 | 2730 | | 3 |
| | 2 間 | 3640 | | 4 |
| | 2.5 間 | 4550 | | 5 |
| | 3 間 | 5460 | | 6 |

●P＝垂木ピッチ＝枠ピッチ
●L＝P×n
●Hmax＝H＋HR

| 強度 | 呼称奥行 | D | HR | Hmax (H＝20) | Hmax (H＝22) | Hmax (H＝24) | 野縁本数 (1ピッチ当り) |
|---|---|---|---|---|---|---|---|
| 600 (N/㎡) | 5 尺 | 1470 | 359.6 | 2409.6 | 2609.6 | 2809.6 | 1 |
| | 6 尺 | 1770 | 412.5 | 2462.5 | 2662.5 | 2862.5 | |

| 呼称奥行 | 端柱 | 連結柱 |
|---|---|---|
| | E | G |
| 5 尺 | 400 | 400 |
| 6 尺 | 450 | 450 |

| H | FH |
|---|---|
| 2050 | 1160 |
| 2250 | 1360 |
| 2450 | 1560 |

▶本図は
【関東間2間6尺】
を表す。

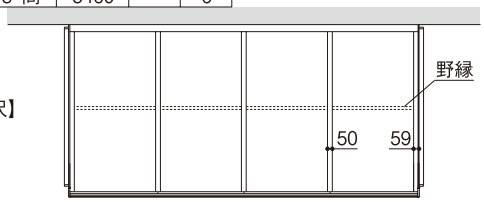


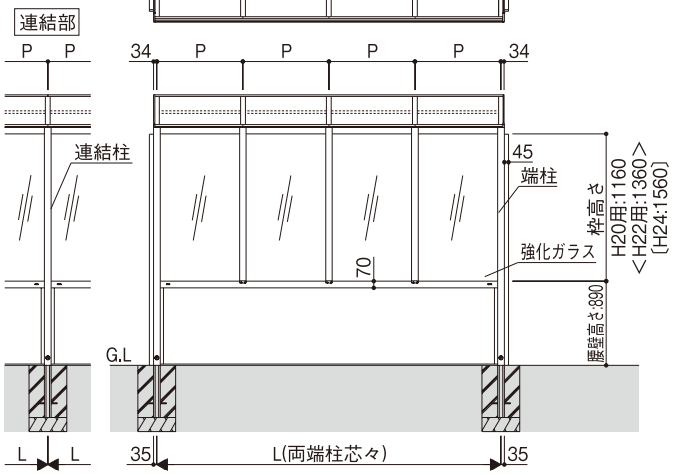


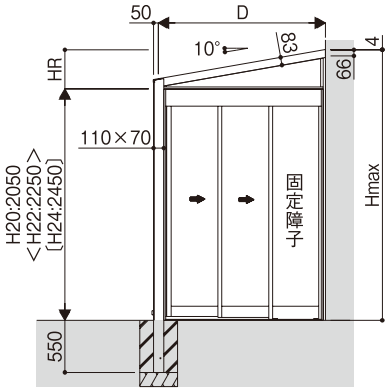


## ■ガーデンルームタイプ〔土間納まり・腰壁付〕
### ●600N/㎡(呼称奥行7尺～9尺) ●1500N/㎡(呼称奥行5尺～9尺) ●3000N/㎡(呼称奥行5尺・6尺)

| 地域間 | 呼称幅 | L | P1 | n1 | P2 | n2 |
|---|---|---|---|---|---|---|
| 関東間 | 1 間 | 1820 | 910 | 2 | 455 | 4 |
| | 1.5 間 | 2730 | | 3 | | 6 |
| | 2 間 | 3640 | | 4 | | 8 |
| | 2.5 間 | 4550 | | 5 | | 10 |
| | 3 間 | 5460 | | 6 | | 12 |

●P1＝枠ピッチ、P2＝垂木ピッチ
●L＝P1×n1
●Hmax＝H＋HR

| 強度 | 呼称奥行 | D | HR | Hmax (H＝20) | Hmax (H＝22) | Hmax (H＝24) | 野縁本数 (1ピッチ当り) |
|---|---|---|---|---|---|---|---|
| 600 (N/㎡) | 7 尺 | 2070 | 465.4 | 2515.4 | 2715.4 | 2915.4 | 1 |
| | 8 尺 | 2370 | 518.3 | 2568.3 | 2768.3 | 2968.3 | |
| | 9 尺 | 2670 | 571.2 | 2621.2 | 2821.2 | 3021.2 | |

| 強度 | 呼称奥行 | D | HR | Hmax (H＝20) | Hmax (H＝22) | Hmax (H＝24) | 野縁本数 (1ピッチ当り) |
|---|---|---|---|---|---|---|---|
| 1500 (N/㎡) | 5 尺 | 1470 | 359.6 | 2409.6 | 2609.6 | 2809.6 | 1 |
| | 6 尺 | 1770 | 412.5 | 2462.5 | 2662.5 | 2862.5 | |
| | 7 尺 | 2070 | 465.4 | 2515.4 | 2715.4 | 2915.4 | |
| | 8 尺 | 2370 | 518.3 | 2568.3 | 2768.3 | 2968.3 | |
| | 9 尺 | 2670 | 571.2 | 2621.2 | 2821.2 | 3021.2 | |

| 強度 | 呼称奥行 | D | HR | Hmax (H＝20) | Hmax (H＝22) | Hmax (H＝24) | 野縁本数 (1ピッチ当り) |
|---|---|---|---|---|---|---|---|
| 3000 (N/㎡) | 5 尺 | 1470 | 359.6 | 2409.6 | 2609.6 | 2809.6 | 1 |
| | 6 尺 | 1770 | 412.5 | 2462.5 | 2662.5 | 2862.5 | |

▶本図は
【関東間2間9尺】
を表す。

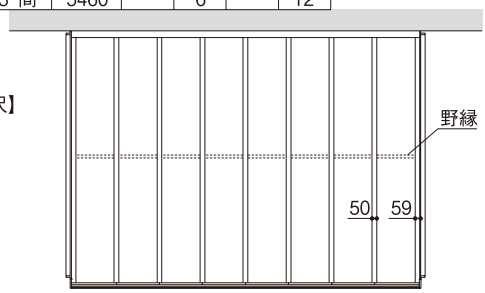


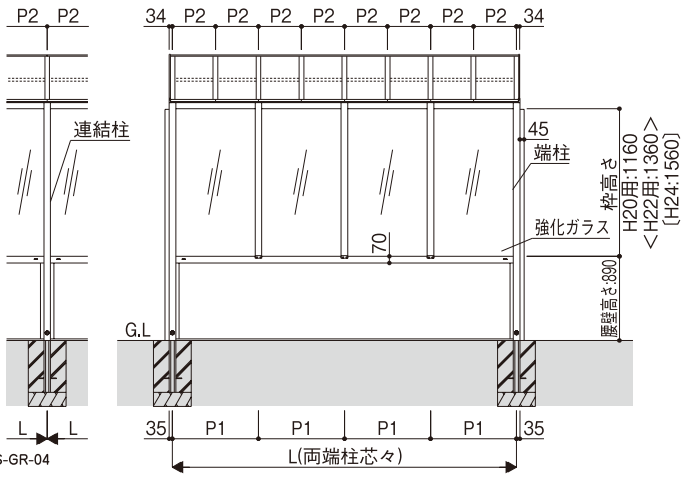


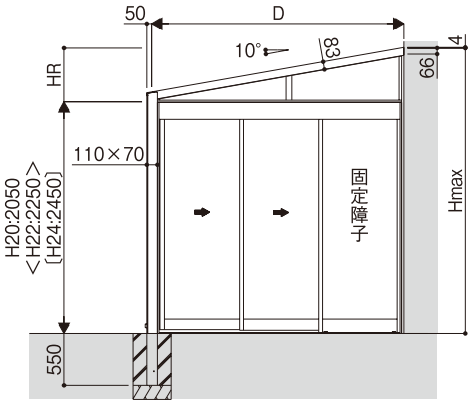


※7～9尺の場合、垂木化粧カバーは、P1＝910で取付けとなります。(すべての垂木には取付けできません)。

S-CPS-GR-04

# アウタールーフ 寸法図 高土間納まり・腰壁付



単位：mm

## ■ガーデンルームタイプ〔高土間納まり・腰壁付〕

### ●600N/㎡(呼称奥行5尺・6尺)

| 地域間 | 呼称幅 | L | P | n |
|---|---|---|---|---|
| 関東間 | 1 間 | 1820 | 910 | 2 |
| | 1.5 間 | 2730 | | 3 |
| | 2 間 | 3640 | | 4 |
| | 2.5 間 | 4550 | | 5 |
| | 3 間 | 5460 | | 6 |

●DH:土間高さ
●P＝垂木ピッチ＝枠ピッチ
●L＝P×n
●Hmax＝H＋HR

| 強度 | 呼称奥行 | D | HR | Hmax (H=20) | Hmax (H=22) | Hmax (H=24) | 野縁本数 (1ピッチ当り) |
|---|---|---|---|---|---|---|---|
| 600 (N/㎡) | 5 尺 | 1470 | 359.6 | 2409.6 | 2609.6 | 2809.6 | 1 |
| | 6 尺 | 1770 | 412.5 | 2462.5 | 2662.5 | 2862.5 | |

▶本図は【関東間2間6尺】を表す。

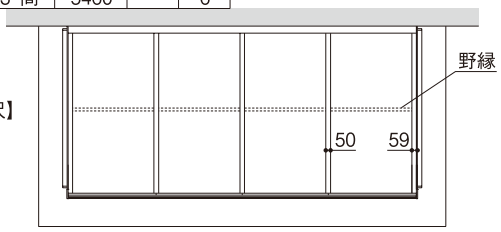


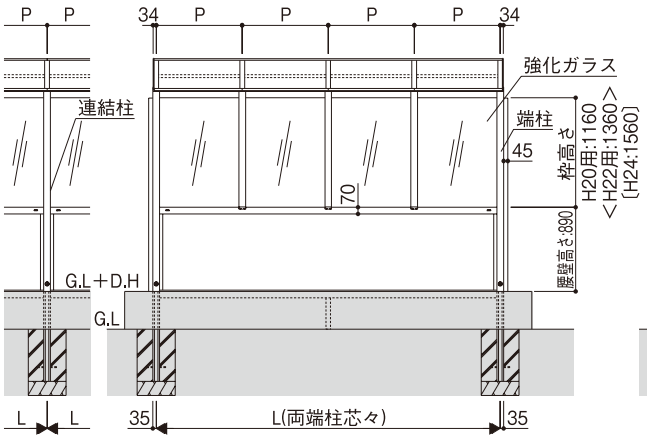


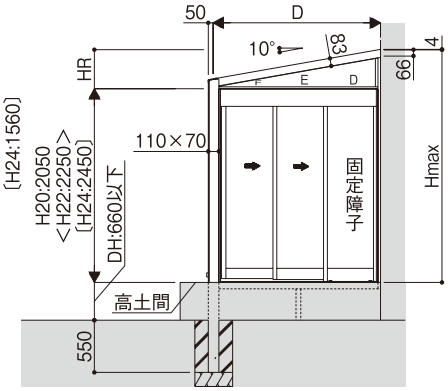


## ■ガーデンルームタイプ〔高土間納まり・腰壁付〕

### ●600N/㎡(呼称奥行7尺～9尺) ●1500N/㎡(呼称奥行5尺～9尺) ●3000N/㎡(呼称奥行5尺・6尺)

| 地域間 | 呼称幅 | L | P1 | n1 | P2 | n2 |
|---|---|---|---|---|---|---|
| 関東間 | 1 間 | 1820 | 910 | 2 | 455 | 4 |
| | 1.5 間 | 2730 | | 3 | | 6 |
| | 2 間 | 3640 | | 4 | | 8 |
| | 2.5 間 | 4550 | | 5 | | 10 |
| | 3 間 | 5460 | | 6 | | 12 |

●DH＝土間高さ
●P1＝枠ピッチ、P2＝垂木ピッチ
●L＝P1×n1＝P2×n2
●Hmax＝H＋HR

| 強度 | 呼称奥行 | D | HR | Hmax (H=20) | Hmax (H=22) | Hmax (H=24) | 野縁本数 (1ピッチ当り) |
|---|---|---|---|---|---|---|---|
| 600 (N/㎡) | 7 尺 | 2070 | 465.4 | 2515.4 | 2715.4 | 2915.4 | 1 |
| | 8 尺 | 2370 | 518.3 | 2568.3 | 2768.3 | 2968.3 | |
| | 9 尺 | 2670 | 571.2 | 2621.2 | 2821.2 | 3021.2 | |

| 強度 | 呼称奥行 | D | HR | Hmax (H=20) | Hmax (H=22) | Hmax (H=24) | 野縁本数 (1ピッチ当り) |
|---|---|---|---|---|---|---|---|
| 1500 (N/㎡) | 5 尺 | 1470 | 359.6 | 2409.6 | 2609.6 | 2809.6 | 1 |
| | 6 尺 | 1770 | 412.5 | 2462.5 | 2662.5 | 2862.5 | |
| | 7 尺 | 2070 | 465.4 | 2515.4 | 2715.4 | 2915.4 | |
| | 8 尺 | 2370 | 518.3 | 2568.3 | 2768.3 | 2968.3 | |
| | 9 尺 | 2670 | 571.2 | 2621.2 | 2821.2 | 3021.2 | |

| 強度 | 呼称奥行 | D | HR | Hmax (H=20) | Hmax (H=22) | Hmax (H=24) | 野縁本数 (1ピッチ当り) |
|---|---|---|---|---|---|---|---|
| 3000 (N/㎡) | 5 尺 | 1470 | 359.6 | 2409.6 | 2609.6 | 2809.6 | 1 |
| | 6 尺 | 1770 | 412.5 | 2462.5 | 2662.5 | 2862.5 | |

▶本図は【関東間2間9尺】を表す。

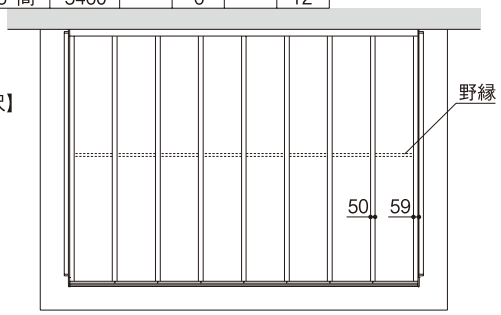


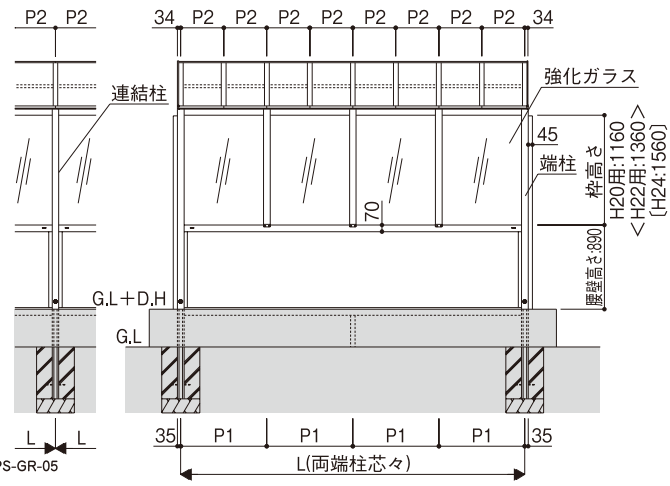


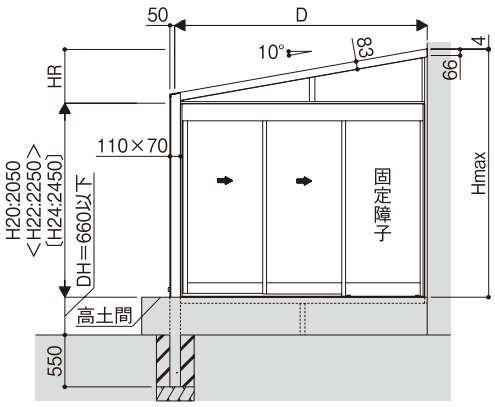


※7～9尺の場合、垂木化粧カバーは、P1＝910で取付けとなります。(すべての垂木には取付けできません)。

S-CPS-GR-05



●寸法図の表記に関しては0.5㎜単位にまとめて表記しております。

〔ガーデンルームタイプ〕
# アウタールーフ 寸法図 インナー高土間納まり・腰壁付

単位：mm

## ■ガーデンルームタイプ〔インナー高土間納まり・腰壁付〕
### ●600N/㎡(呼称奥行5尺・6尺)

| 地域間 | 呼称幅 | L | P | n |
|---|---|---|---|---|
| 関東間 | 1 間 | 1820 | 910 | 2 |
| | 1.5 間 | 2730 | | 3 |
| | 2 間 | 3640 | | 4 |
| | 2.5 間 | 4550 | | 5 |
| | 3 間 | 5460 | | 6 |

●DH:土間高さ
●P＝垂木ピッチ＝枠ピッチ
●L＝P×n
●Hmax＝H＋HR

| 強度 | 呼称奥行 | D | HR | Hmax (H＝20) | Hmax (H＝22) | Hmax (H＝24) | 野縁本数 (1ピッチ当り) |
|---|---|---|---|---|---|---|---|
| 600 (N/㎡) | 5 尺 | 1470 | 359.6 | 2409.6 | 2609.6 | 2809.6 | 1 |
| | 6 尺 | 1770 | 412.5 | 2462.5 | 2662.5 | 2862.5 | |

▶本図は
【関東間2間6尺】
を表す。

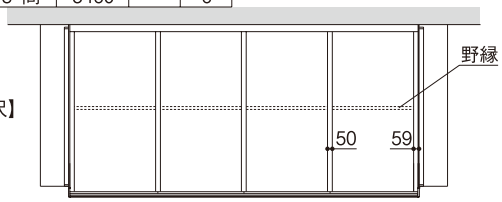


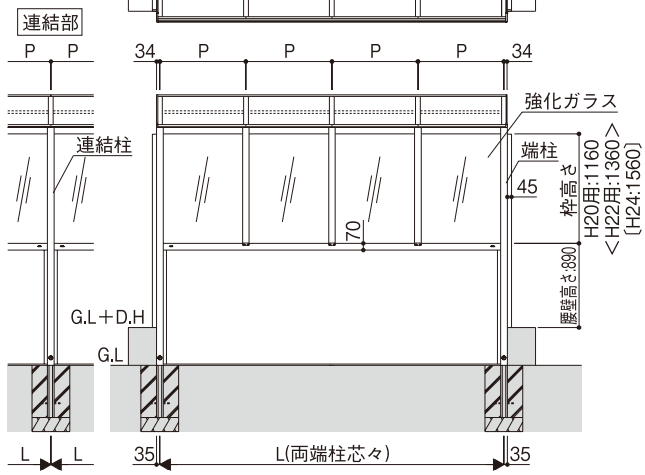


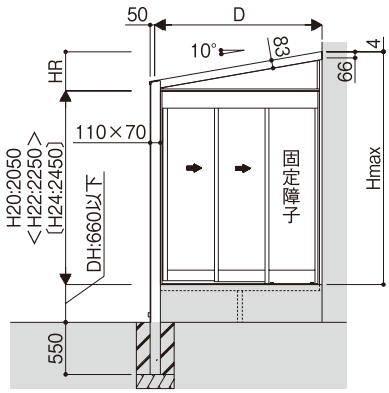


## ■ガーデンルームタイプ〔インナー高土間納まり・腰壁付〕
### ●600N/㎡(呼称奥行7尺～9尺) ●1500N/㎡(呼称奥行5尺～9尺) ●3000N/㎡(呼称奥行5尺・6尺)

| 地域間 | 呼称幅 | L | P1 | n1 | P2 | n2 |
|---|---|---|---|---|---|---|
| 関東間 | 1 間 | 1820 | 910 | 2 | 455 | 4 |
| | 1.5 間 | 2730 | | 3 | | 6 |
| | 2 間 | 3640 | | 4 | | 8 |
| | 2.5 間 | 4550 | | 5 | | 10 |
| | 3 間 | 5460 | | 6 | | 12 |

●DH＝土間高さ
●P1＝枠ピッチ、P2＝垂木ピッチ
●L＝P1×n1
●Hmax＝H＋HR

| 強度 | 呼称奥行 | D | HR | Hmax (H＝20) | Hmax (H＝22) | Hmax (H＝24) | 野縁本数 (1ピッチ当り) |
|---|---|---|---|---|---|---|---|
| 600 (N/㎡) | 7 尺 | 2070 | 465.4 | 2515.4 | 2715.4 | 2915.4 | 1 |
| | 8 尺 | 2370 | 518.3 | 2568.3 | 2768.3 | 2968.3 | |
| | 9 尺 | 2670 | 571.2 | 2621.2 | 2821.2 | 3021.2 | |

| 強度 | 呼称奥行 | D | HR | Hmax (H＝20) | Hmax (H＝22) | Hmax (H＝24) | 野縁本数 (1ピッチ当り) |
|---|---|---|---|---|---|---|---|
| 1500 (N/㎡) | 5 尺 | 1470 | 359.6 | 2409.6 | 2609.6 | 2809.6 | 1 |
| | 6 尺 | 1770 | 412.5 | 2462.5 | 2662.5 | 2862.5 | |
| | 7 尺 | 2070 | 465.4 | 2515.4 | 2715.4 | 2915.4 | |
| | 8 尺 | 2370 | 518.3 | 2568.3 | 2768.3 | 2968.3 | |
| | 9 尺 | 2670 | 571.2 | 2621.2 | 2821.2 | 3021.2 | |

| 強度 | 呼称奥行 | D | HR | Hmax (H＝20) | Hmax (H＝22) | Hmax (H＝24) | 野縁本数 (1ピッチ当り) |
|---|---|---|---|---|---|---|---|
| 3000 (N/㎡) | 5 尺 | 1470 | 359.6 | 2409.6 | 2609.6 | 2809.6 | 1 |
| | 6 尺 | 1770 | 412.5 | 2462.5 | 2662.5 | 2862.5 | |

▶本図は
【関東間2間9尺】
を表す。

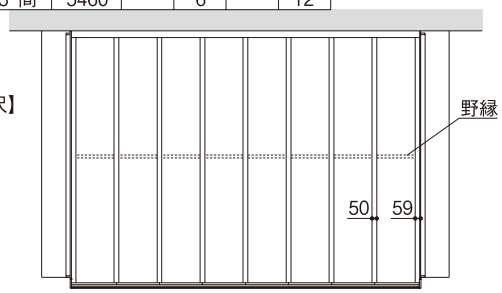


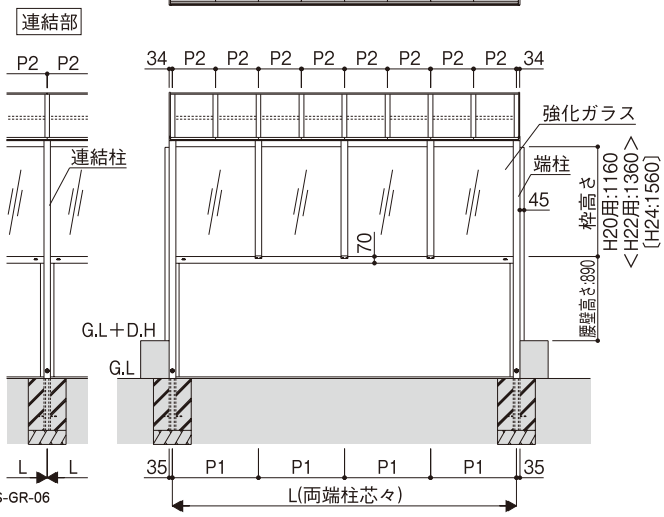


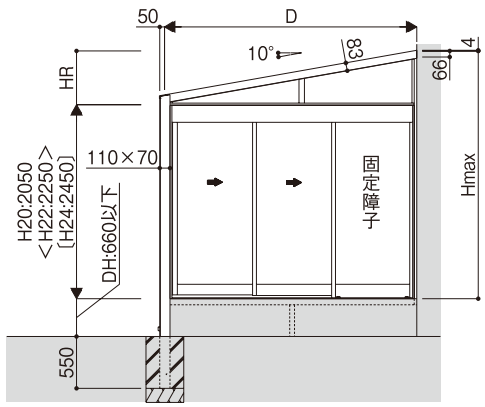


※7～9尺の場合、垂木化粧カバーは、P1＝910で取付けとなります。(すべての垂木には取付けできません)。

S-CPS-GR-06

# アウターループ 寸法図 インナー リウッドデッキ 納まり・腰壁付

単位：mm



## ■ガーデンルームタイプ〔インナー リウッドデッキ 納まり・腰壁付〕

### ●600N/㎡(呼称奥行5尺・6尺)

| 地域間 | 呼称幅 | L | P | n |
|---|---|---|---|---|
| 関東間 | 1 間 | 1820 | 910 | 2 |
| | 1.5 間 | 2730 | | 3 |
| | 2 間 | 3640 | | 4 |
| | 2.5 間 | 4550 | | 5 |
| | 3 間 | 5460 | | 6 |

●DH:デッキ高さ
●P＝垂木ピッチ＝枠ピッチ
●L＝P×n
●Hmax＝H＋HR

| 強度 | 呼称奥行 | D | HR | Hmax (H=20) | Hmax (H=22) | Hmax (H=24) | 野縁本数 (1ピッチ当り) |
|---|---|---|---|---|---|---|---|
| 600 (N/㎡) | 5 尺 | 1470 | 359.6 | 2409.6 | 2609.6 | 2809.6 | 1 |
| | 6 尺 | 1770 | 412.5 | 2462.5 | 2662.5 | 2862.5 | |

| 呼称奥行 | 端柱 | 連結柱 |
|---|---|---|
| | E | G |
| 5 尺 | 400 | 400 |
| 6 尺 | 450 | 450 |

| H | FH |
|---|---|
| 2050 | 1160 |
| 2250 | 1360 |
| 2450 | 1560 |

▶本図は【関東間2間6尺】を表す。

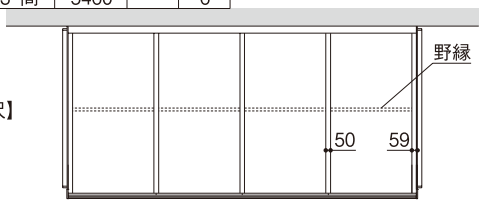


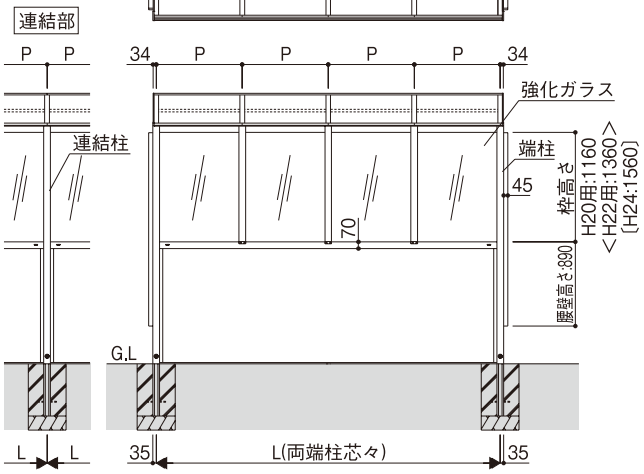


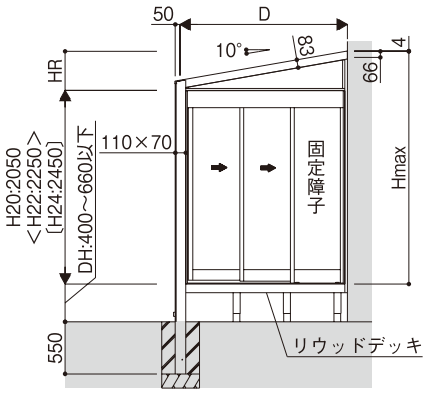


## ■ガーデンルームタイプ〔インナー リウッドデッキ 納まり・腰壁付〕

### ●600N/㎡(呼称奥行7尺～9尺) ●1500N/㎡(呼称奥行5尺～9尺) ●3000N/㎡(呼称奥行5尺・6尺)

| 地域間 | 呼称幅 | L | P1 | n1 | P2 | n2 |
|---|---|---|---|---|---|---|
| 関東間 | 1 間 | 1820 | 910 | 2 | 455 | 4 |
| | 1.5 間 | 2730 | | 3 | | 6 |
| | 2 間 | 3640 | | 4 | | 8 |
| | 2.5 間 | 4550 | | 5 | | 10 |
| | 3 間 | 5460 | | 6 | | 12 |

●DH＝デッキ高さ
●P1＝枠ピッチ、P2＝垂木ピッチ
●L＝P1×n1
●Hmax＝H＋HR

| 強度 | 呼称奥行 | D | HR | Hmax (H=20) | Hmax (H=22) | Hmax (H=24) | 野縁本数 (1ピッチ当り) |
|---|---|---|---|---|---|---|---|
| 600 (N/㎡) | 7 尺 | 2070 | 465.4 | 2515.4 | 2715.4 | 2915.4 | 1 |
| | 8 尺 | 2370 | 518.3 | 2568.3 | 2768.3 | 2968.3 | |
| | 9 尺 | 2670 | 571.2 | 2621.2 | 2821.2 | 3021.2 | |

| 強度 | 呼称奥行 | D | HR | Hmax (H=20) | Hmax (H=22) | Hmax (H=24) | 野縁本数 (1ピッチ当り) |
|---|---|---|---|---|---|---|---|
| 1500 (N/㎡) | 5 尺 | 1470 | 359.6 | 2409.6 | 2609.6 | 2809.6 | 1 |
| | 6 尺 | 1770 | 412.5 | 2462.5 | 2662.5 | 2862.5 | |
| | 7 尺 | 2070 | 465.4 | 2515.4 | 2715.4 | 2915.4 | |
| | 8 尺 | 2370 | 518.3 | 2568.3 | 2768.3 | 2968.3 | |
| | 9 尺 | 2670 | 571.2 | 2621.2 | 2821.2 | 3021.2 | |

| 強度 | 呼称奥行 | D | HR | Hmax (H=20) | Hmax (H=22) | Hmax (H=24) | 野縁本数 (1ピッチ当り) |
|---|---|---|---|---|---|---|---|
| 3000 (N/㎡) | 5 尺 | 1470 | 359.6 | 2409.6 | 2609.6 | 2809.6 | 1 |
| | 6 尺 | 1770 | 412.5 | 2462.5 | 2662.5 | 2862.5 | |

▶本図は【関東間2間9尺】を表す。

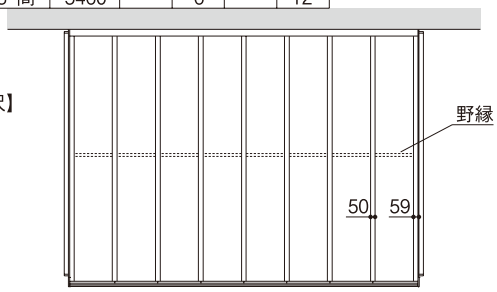


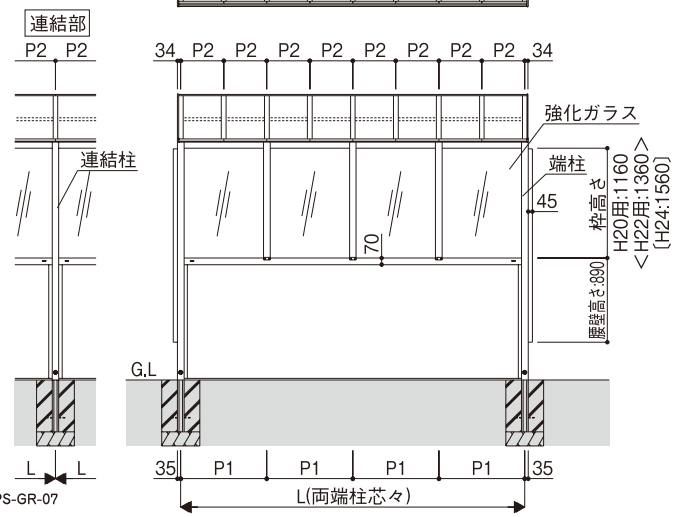


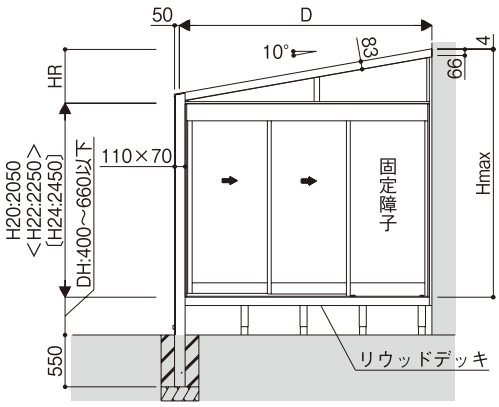


※7～9尺の場合、垂木化粧カバーは、P1＝910で取付けとなります。(すべての垂木には取付けできません)。

S-CPS-GR-07



●寸法図の表記に関しては0.5㎜単位にまとめて表記しております。

〔ガーデンルームタイプ〕
# アウタールーフ 寸法図 正面デザインパネル

単位：mm

## ■正面デザインパネルなし［テラスAタイプ　標準納まり図］

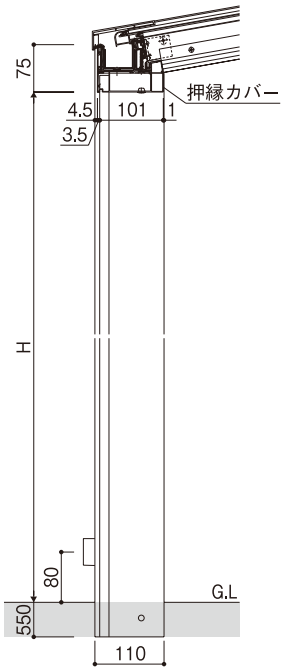


| 呼称 | H(注) |
|---|---|
| 21 | 2100 |
| 23 | 2300 |
| 25 | 2500 |
| 30 | 3000 |

(注)H21･23サイズは、高土間納まりのみ、H30サイズは土間納まりのみとなります。

姿　図

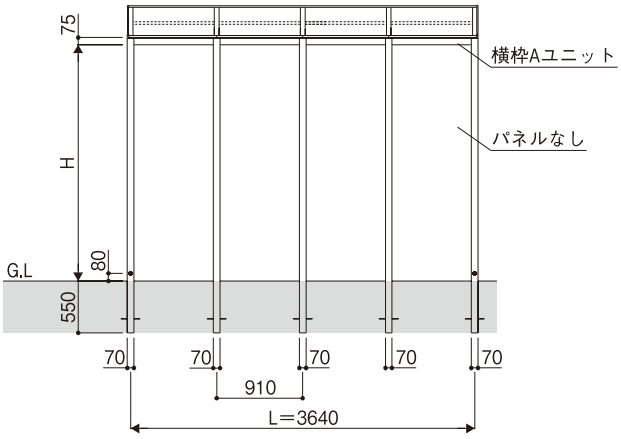


基本フレーム納まり

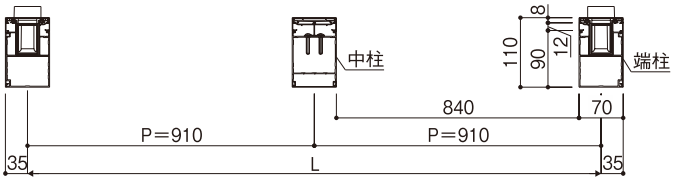


多連結フレーム納まり

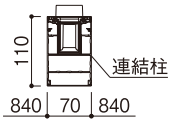


P:柱芯々
L:両端柱芯々
※姿図は、2間のH25サイズの土間納まりの場合です。

## ■正面デザインパネル１型(横ひし形格子)［テラスAタイプ　標準納まり図］

| 呼称 | H | h | a | b |
|---|---|---|---|---|
| 21 | 2100 | 1985 | 5 | 36 |
| 23 | 2300 | 2180 | 10 | 41 |
| 25 | 2500 | 2375 | 15 | 46 |

姿　図

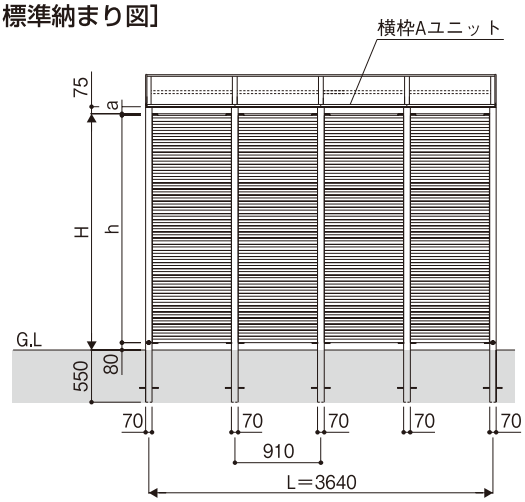


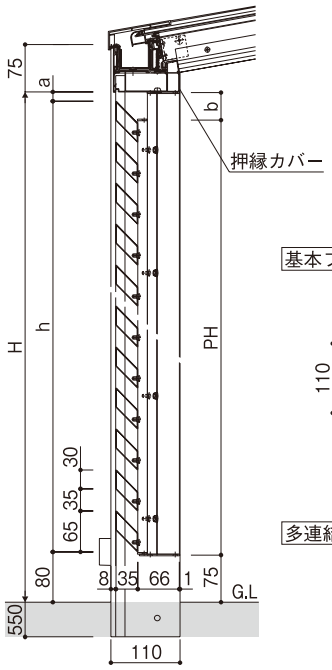


基本フレーム納まり

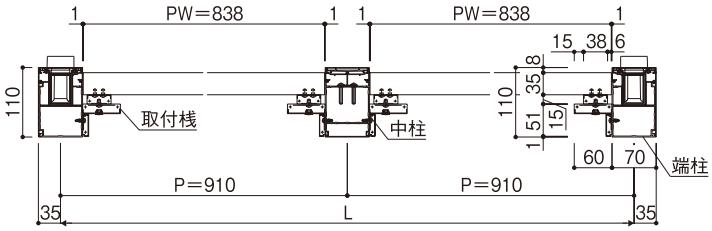


多連結フレーム納まり

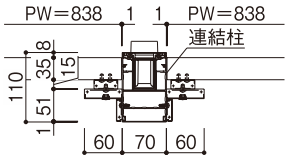


P:柱芯々
PH:パネル高さ
PW:パネル幅
L:両端柱芯々
※姿図は、2間のH25サイズの場合です。

S-CPS1

単位：mm

## ■正面デザインパネル２型（たて格子）［テラスAタイプ　標準納まり図］

| 呼称 | H | PH |
|---|---|---|
| 21 | 2100 | 1988 |
| 23 | 2300 | 2188 |
| 25 | 2500 | 2388 |
| 30 | 3000 | 2888 |

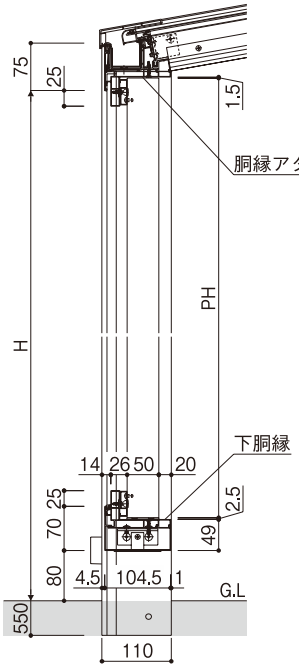


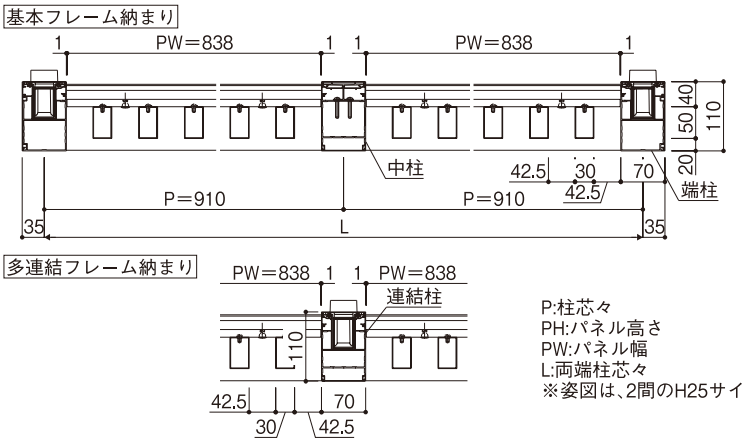


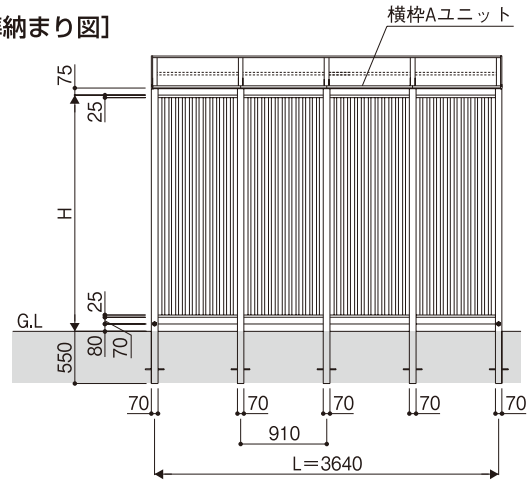


P:柱芯々
PH:パネル高さ
PW:パネル幅
L:両端柱芯々
※姿図は、2間のH25サイズの場合です。

## ■正面デザインパネル３型（横板格子）［テラスAタイプ　標準納まり図］

| 呼称 | H | PH | h | a | b |
|---|---|---|---|---|---|
| 21 | 2100 | 1993.6 | 1991.6 | 28.4 | 27.4 |
| 23 | 2300 | 2128 | 2126 | 94 | 93 |
| 25 | 2500 | 2396.8 | 2394.8 | 25.4 | 24.2 |

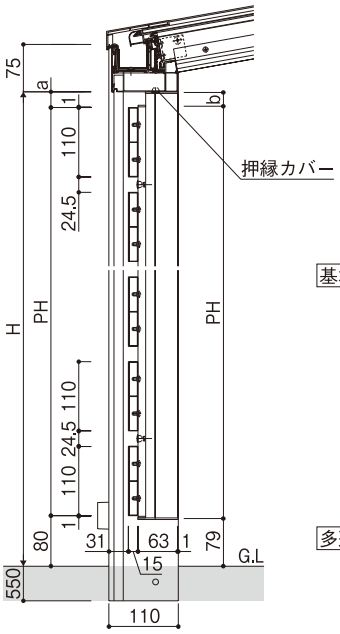


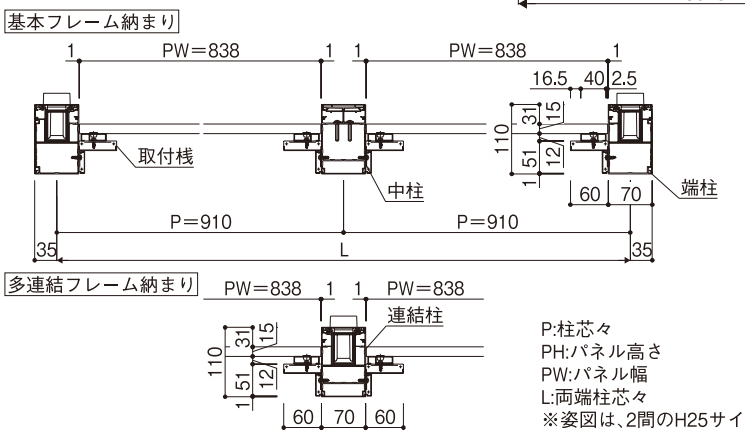


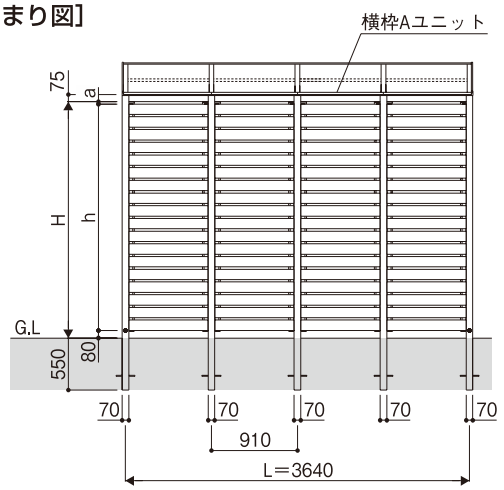


P:柱芯々
PH:パネル高さ
PW:パネル幅
L:両端柱芯々
※姿図は、2間のH25サイズの場合です。

S-CPS2-3





●寸法図の表記に関しては0.5㎜単位にまとめて表記しております。

単位：mm

## ■正面デザインパネル４型（エスパリア）［テラスAタイプ　標準納まり図］

| 呼称 | H | h | a |
|---|---|---|---|
| 21 | 2100 | 1984 | 36 |
| 23 | 2300 | 1984 | 236 |
| 25 | 2500 | 2406 | 14 |

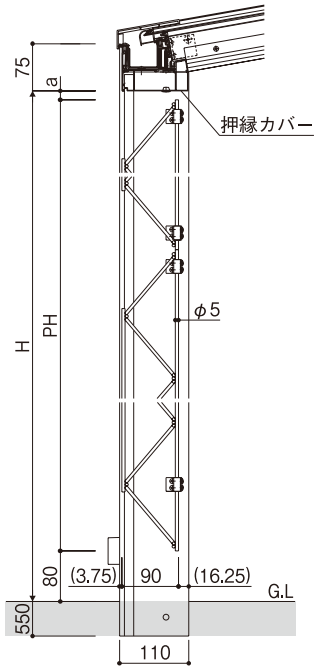


姿　図

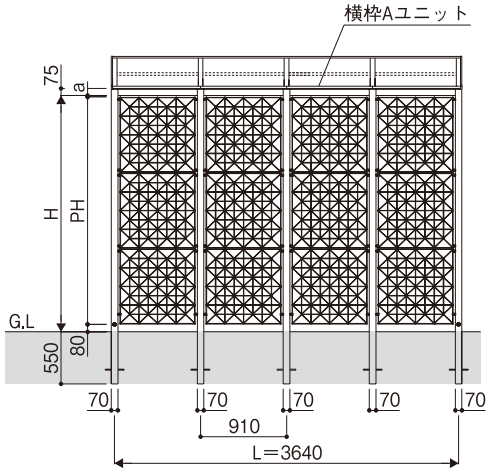


基本フレーム納まり

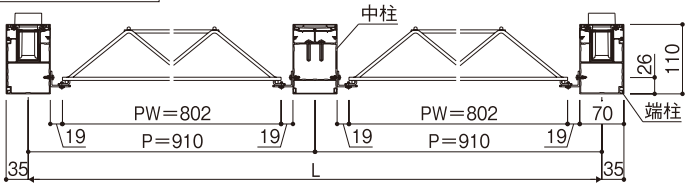


多連結フレーム納まり

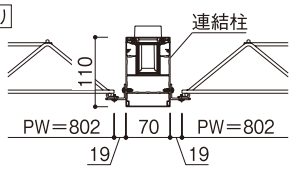


P:柱芯々
PH:パネル高さ
PW:パネル幅
L:両端柱芯々
※姿図は、2間のH25サイズの場合です。

## ■正面デザインパネル５型（多機能ルーバー）［テラスAタイプ　標準納まり図］

| 呼称 | H | PH | N | A | B | C |
|---|---|---|---|---|---|---|
| 21 | 2100 | 2000 | 2 | 750 | 1300 | — |
| 23 | 2300 | 2200 | | | | — |
| 25 | 2500 | 2400 | 3 | 750 | 1300 | 1850 |
| 30 | 3000 | 2900 | | | | |

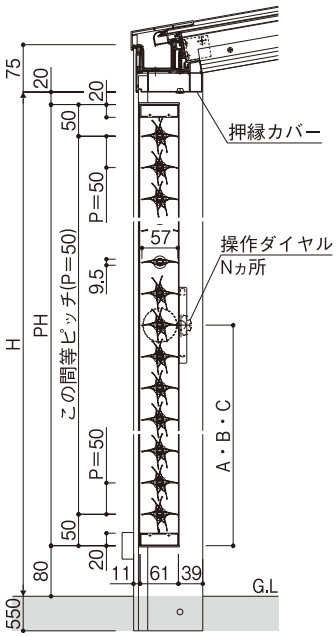


姿　図

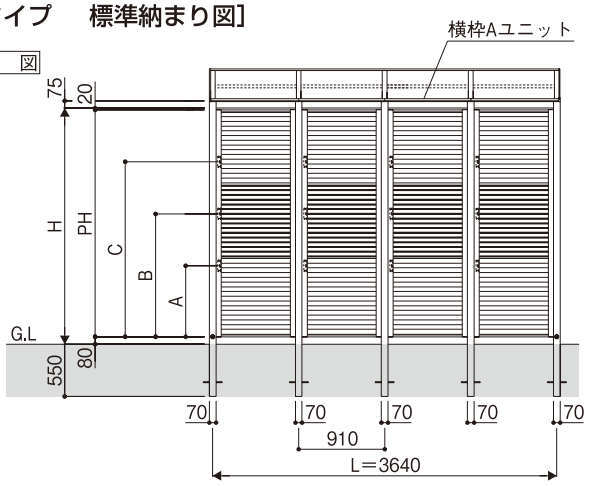


基本フレーム納まり

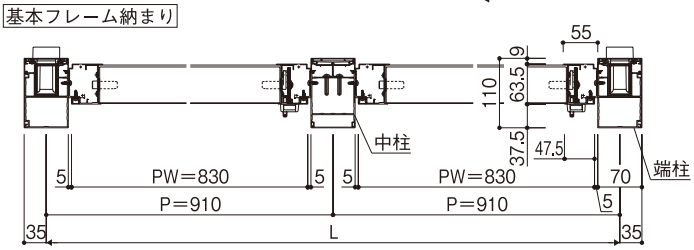


多連結フレーム納まり

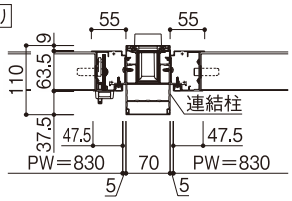


P:柱芯々
PH:パネル高さ
PW:パネル幅
L:両端柱芯々
※姿図は、2間のH25サイズの場合です。

S-CPS4-5

単位：mm

## ■正面デザインパネル６型(強化ガラス)［テラスAタイプ　標準納まり図］

姿　図

| 呼称 | H | FH |
|---|---|---|
| 21 | 2100 | 1950 |
| 23 | 2300 | 2150 |
| 25 | 2500 | 2350 |

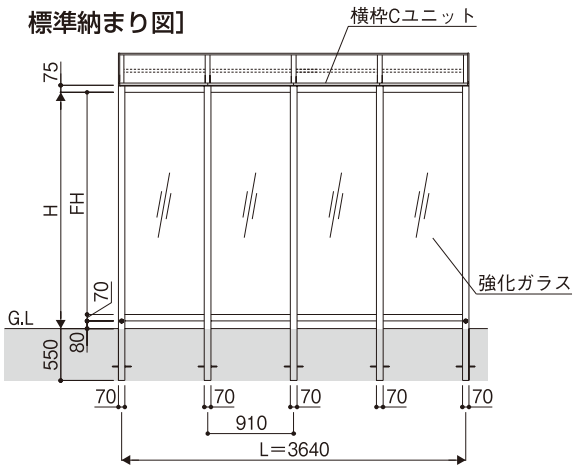


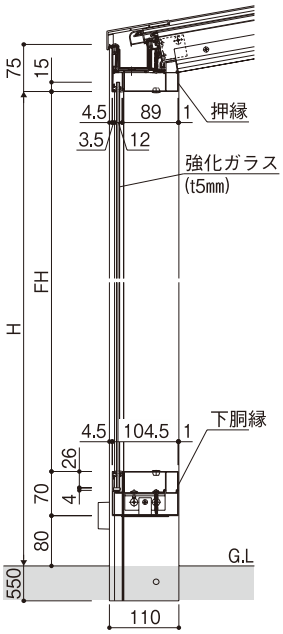


基本フレーム納まり

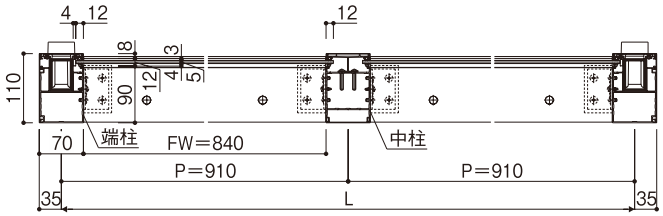


多連結フレーム納まり

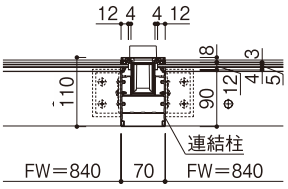


P:柱芯々
FH:見え掛りパネル高さ
FW:見え掛りパネル幅
L:両端柱芯々
※姿図は、2間のH25サイズの場合です。

## ■正面デザインパネル７型(ポリカーボネート板)［テラスAタイプ　標準納まり図］

姿　図

| 呼称 | H | FH |
|---|---|---|
| 21 | 2100 | 1950 |
| 23 | 2300 | 2150 |
| 25 | 2500 | 2350 |
| 30 | 3000 | 2850 |

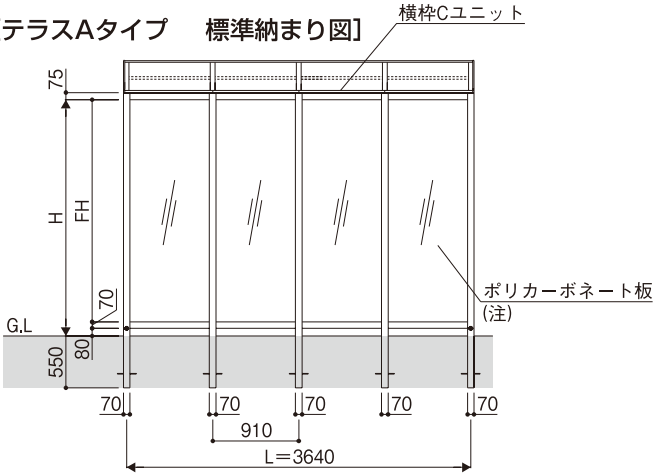


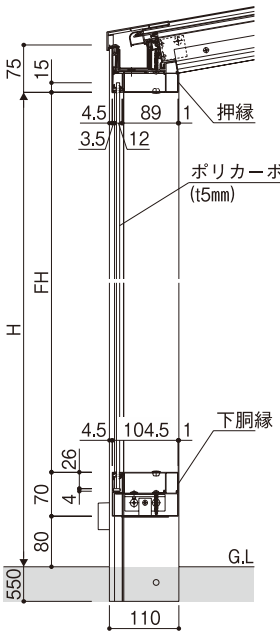


基本フレーム納まり

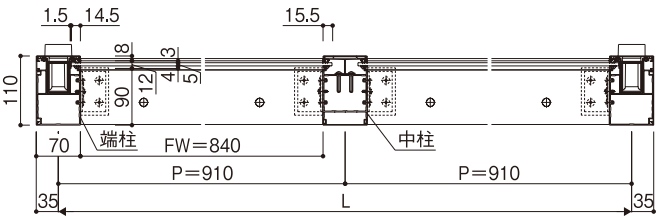


多連結フレーム納まり

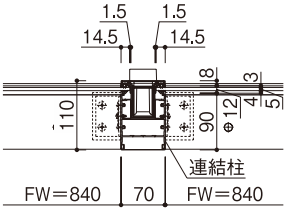


P:柱芯々
FH:見え掛りパネル高さ
FW:見え掛りパネル幅
L:両端柱芯々
※姿図は、2間のH25サイズの場合です。
(注)H30サイズでは、ポリカーボネート板は
上下2段となり、枠は中骨付きとなります。

S-CPS6-7





●寸法図の表記に関しては0.5㎜単位にまとめて表記しております。

# アウタールーフ 寸法図 正面デザインパネル

単位：mm

## ■正面デザインパネル６型（強化ガラス）〔テラスBタイプ 標準納まり図〕

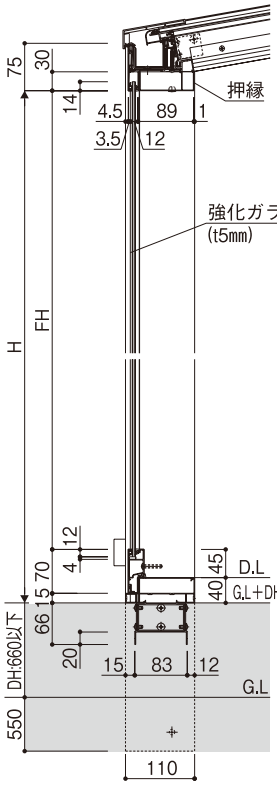


| 呼称 | H | FH |
|---|---|---|
| 20 | 2050 | 1965 |
| 22 | 2250 | 2165 |
| 24 | 2450 | 2365 |

姿図

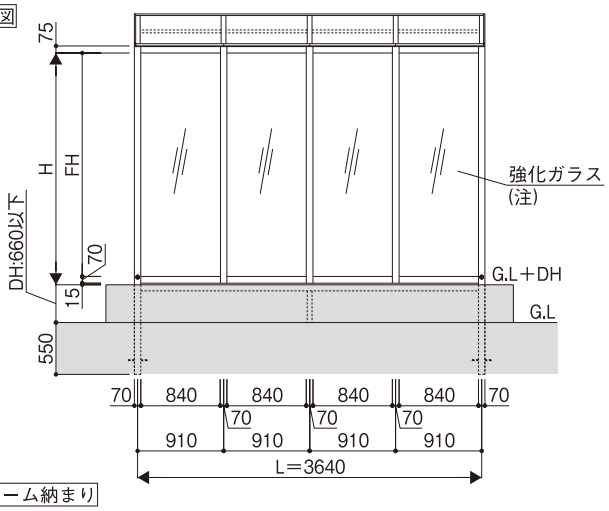


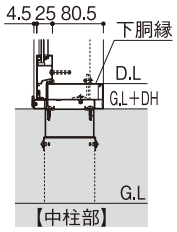


基本フレーム納まり

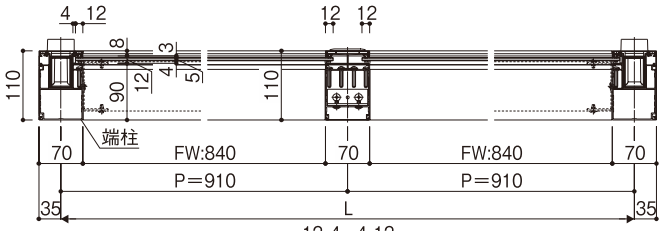


多連結フレーム納まり

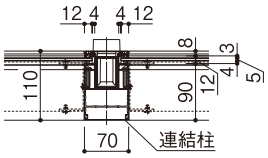


DH:高土間高さ
DL:家屋側仕上げ面
FH:見え掛りパネル高さ
FW:見え掛りパネル幅
L:両端柱芯々
※姿図は、2間のH25サイズの場合です。
(注)H22サイズでは、強化ガラスは上下
2段となり、枠は中骨付きとなります。

## ■正面デザインパネル７型（ポリカーボネート板）〔テラスBタイプ 標準納まり図〕

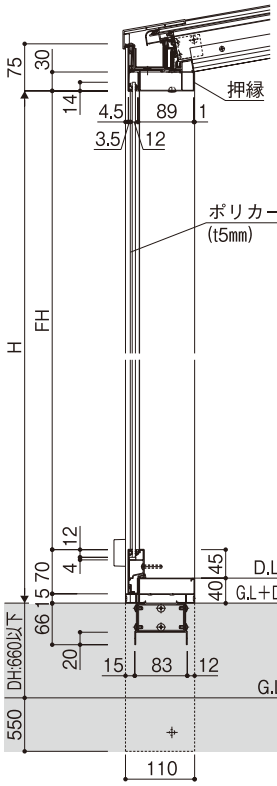


| 呼称 | H | FH |
|---|---|---|
| 20 | 2050 | 1965 |
| 22 | 2250 | 2165 |
| 24 | 2450 | 2365 |

姿図

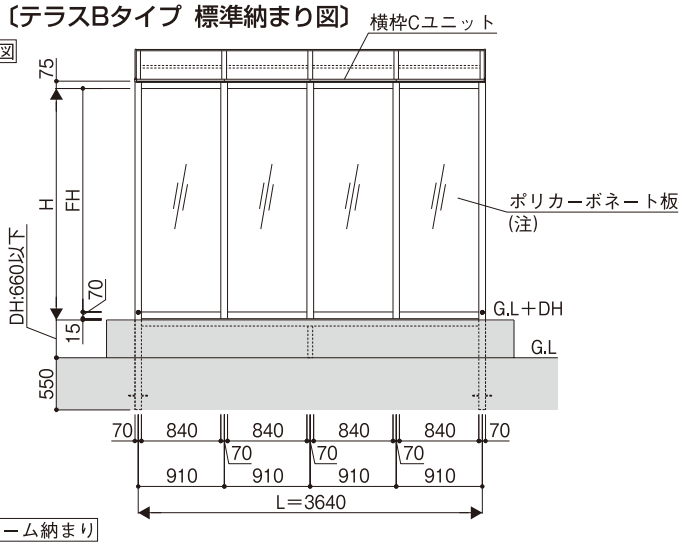


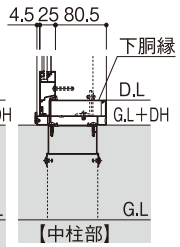


基本フレーム納まり

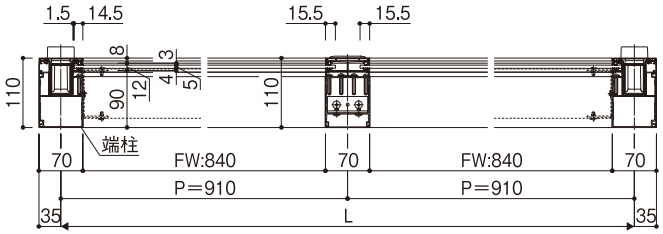


多連結フレーム納まり

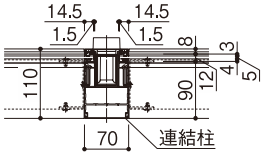


DH:高土間高さ
DL:家屋側仕上げ面
FH:見え掛りパネル高さ
FW:見え掛りパネル幅
L:両端柱芯々
※姿図は、2間のH25サイズの場合です。
(注)H22サイズでは、ポリカーボネート板は
上下2段となり、枠は中骨付きとなります。

S-CPS-67-1

単位：mm

## ■ガーデンルームタイプ［側面開口部］標準納まり図

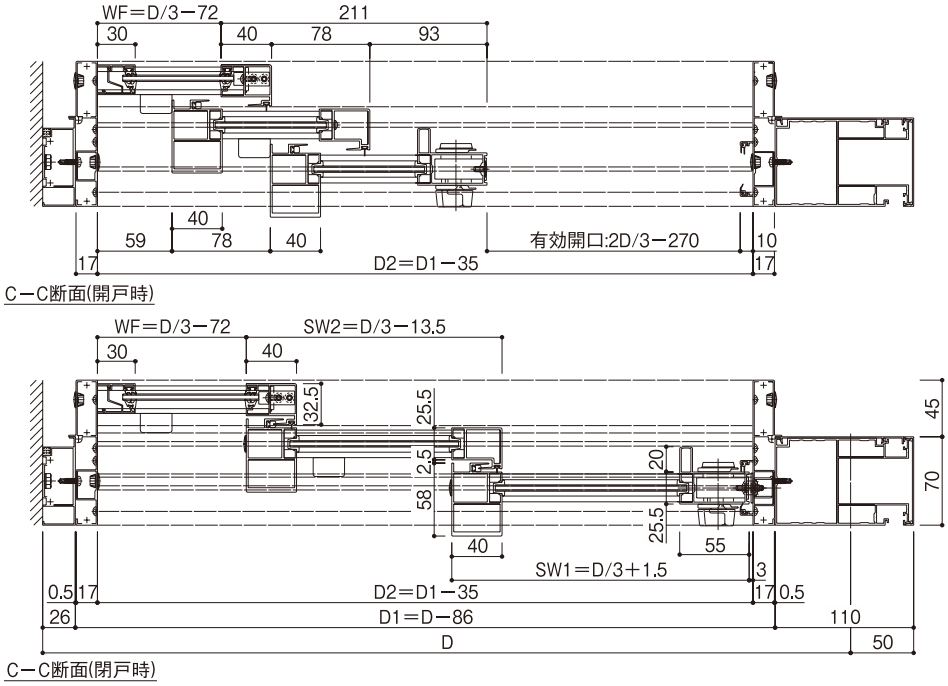


| 呼称奥行 | D | D1 | D2 | SW1 | SW2 | WF | 有効開口 |
|---|---|---|---|---|---|---|---|
| 5尺 | 1470 | 1384 | 1349 | 491.5 | 476.5 | 418 | 710 |
| 6尺 | 1770 | 1684 | 1649 | 591.5 | 576.5 | 518 | 910 |
| 7尺 | 2070 | 1984 | 1949 | 691.5 | 676.5 | 618 | 1110 |
| 8尺 | 2370 | 2284 | 2249 | 791.5 | 776.5 | 718 | 1310 |
| 9尺 | 2670 | 2584 | 2549 | 891.5 | 876.5 | 818 | 1510 |

●WF:固定障子幅
●SW1/SW2:障子幅

## ■ガーデンルームタイプ［収納網戸］納まり詳細図

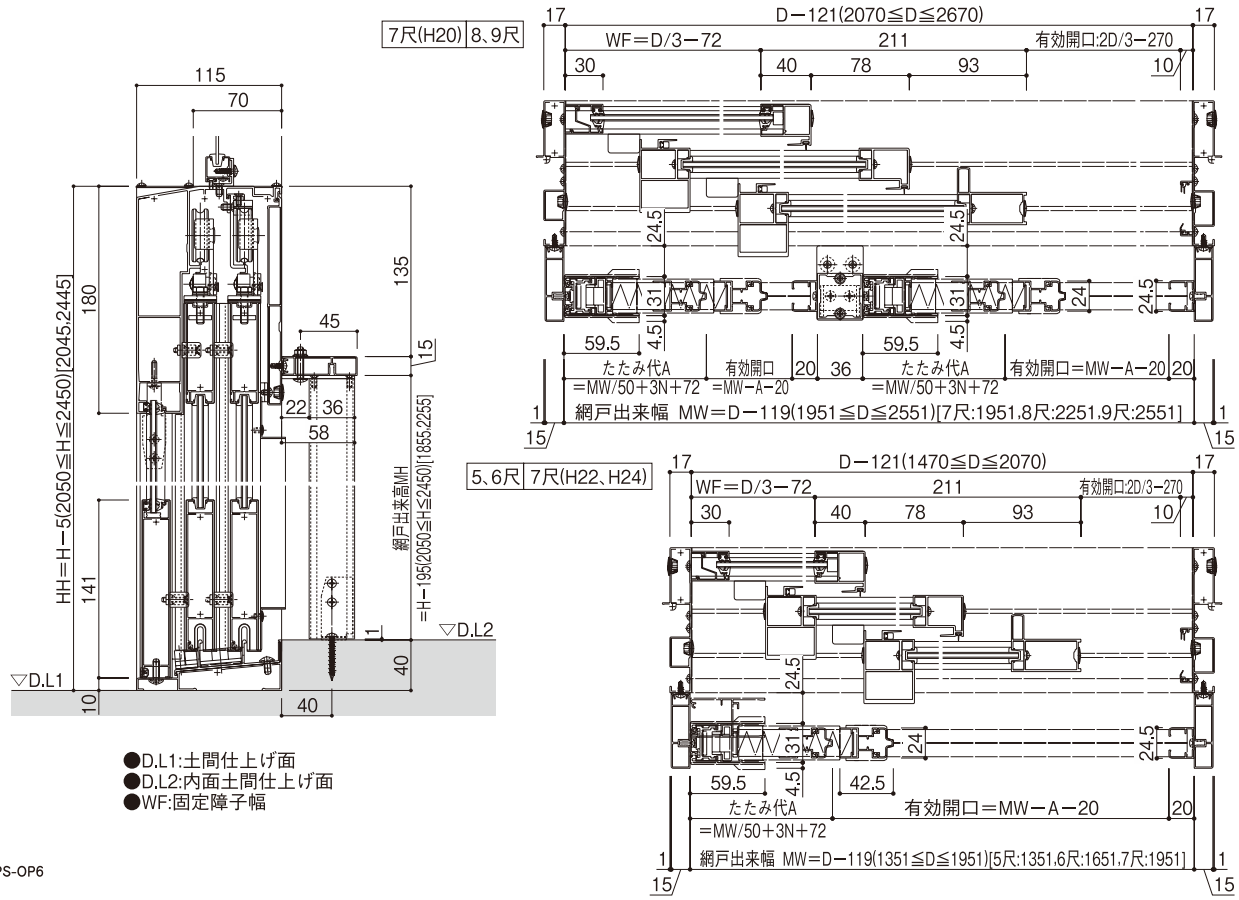


●D.L1:土間仕上げ面
●D.L2:内面土間仕上げ面
●WF:固定障子幅

S-CPS-OP6





●寸法図の表記に関しては0.5㎜単位にまとめて表記しております。

# アウタールーフ 寸法図 側面開口部

単位：mm

## ■ガーデンルームタイプ［側面開口部　ガラス寸法表］

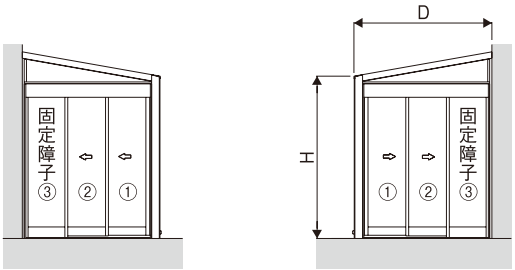


①:t=5
②:t=5
③:t=5

| 呼称高さ | 呼称奥行 D | 5尺 | 6尺 | 7尺 | 8尺 | 9尺 |
|---|---|---|---|---|---|---|
| | | 1470 | 1770 | 2070 | 2370 | 2670 |
| H 20 | ① | 408×1734(2枚) | 508×1734(2枚) | 608×1734(2枚) | 708×1734(2枚) | 808×1734(2枚) |
| | ② | 408×1734(2枚) | 508×1734(2枚) | 608×1734(2枚) | 708×1734(2枚) | 808×1734(2枚) |
| | ③ | 408×1734(2枚) | 508×1734(2枚) | 608×1734(2枚) | 708×1734(2枚) | 808×1734(2枚) |
| H 22 | ① | 408×1934(2枚) | 508×1934(2枚) | 608×1934(2枚) | 708×1934(2枚) | 808×1934(2枚) |
| | ② | 408×1934(2枚) | 508×1934(2枚) | 608×1934(2枚) | 708×1934(2枚) | 808×1934(2枚) |
| | ③ | 408×1934(2枚) | 508×1934(2枚) | 608×1934(2枚) | 708×1934(2枚) | 808×1934(2枚) |
| H 24 | ① | 408×2134(2枚) | 508×2134(2枚) | 608×2134(2枚) | 708×2134(2枚) | 808×2134(2枚) |
| | ② | 408×2134(2枚) | 508×2134(2枚) | 608×2134(2枚) | 708×2134(2枚) | 808×2134(2枚) |
| | ③ | 408×2134(2枚) | 508×2134(2枚) | 608×2134(2枚) | 708×2134(2枚) | 808×2134(2枚) |

※(　)内の枚数は両側面に必要な枚数です。
※使用するガラスは、強化ガラス(透明)もしくは、フロート板ガラス(透明)をお手配ください。
(注)ハンガー引戸と固定障子に必要なU字ガスケットおよび後付ビードは、側面開口部セット内に同梱されています。

## ■アウタールーフ 基礎寸法表

●テラスAタイプ
土間納まり、高土間納まり
■H：21・23・25

| 奥行 | 端柱 | 中柱 | 連結柱 |
|---|---|---|---|
| 3尺 | 330 | 300 | 330 |
| 4尺 | 330 | 300 | 330 |
| 5尺 | 330 | 300 | 330 |
| 6尺 | 330 | 300 | 330 |
| 7尺 | 330 | 360 | 360 |
| 8尺 | 330 | 360 | 360 |
| 9尺 | 330 | 360 | 360 |

●テラスBタイプ
土間納まり、高土間納まり
■H：20・22・24

| 奥行 | 端柱 | 連結柱 |
|---|---|---|
| 3尺 | 330 | 330 |
| 4尺 | 330 | 330 |
| 5尺 | 330 | 330 |
| 6尺 | 330 | 330 |
| 7尺 | 330 | 360 |
| 8尺 | 330 | 360 |
| 9尺 | 330 | 360 |

●ガーデンルームタイプ
土間納まり、高土間納まり
■H：20・22・24

| 奥行 | 端柱 | 連結柱 |
|---|---|---|
| 3尺 | ー | ー |
| 4尺 | ー | ー |
| 5尺 | 400 | 400 |
| 6尺 | 450 | 450 |
| 7尺 | 500 | 500 |
| 8尺 | 550 | 550 |
| 9尺 | 600 | 600 |

端柱・中柱・連結柱

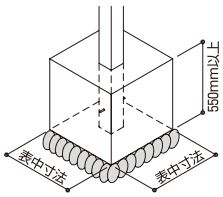


●テラスAタイプ
土間納まり　■H：30
リウッドデッキ 200納まり
■H：21・23・25

| 奥行 | 端柱 | 中柱 | 連結柱 |
|---|---|---|---|
| 3尺 | 330 | 360 | 360 |
| 4尺 | 330 | 360 | 360 |
| 5尺 | 330 | 360 | 360 |
| 6尺 | 330 | 360 | 360 |
| 7尺 | 330 | 360 | 360 |
| 8尺 | 330 | 360 | 360 |
| 9尺 | 330 | 360 | 360 |

●テラスBタイプ
リウッドデッキ 200納まり
インナー高土間納まり
■H：20・22・24

| 奥行 | 端柱 | 連結柱（束柱） |
|---|---|---|
| 3尺 | 330 | 360 |
| 4尺 | 330 | 360 |
| 5尺 | 330 | 360 |
| 6尺 | 330 | 360 |
| 7尺 | 330 | 360 |
| 8尺 | 330 | 360 |
| 9尺 | 330 | 360 |

●ガーデンルームタイプ
インナー リウッドデッキ 200納まり
インナー高土間納まり
■H：20・22・24

| 奥行 | 端柱 | 連結柱 | 中柱 |
|---|---|---|---|
| 3尺 | ー | ー | ー |
| 4尺 | ー | ー | ー |
| 5尺 | 450 | 450 | 360 |
| 6尺 | 500 | 500 | 360 |
| 7尺 | 600 | 600 | 360 |
| 8尺 | 650 | 650 | 360 |
| 9尺 | 700 | 700 | 360 |